MIZUHO

MES-CG02-138-01

＊＊ ２０１７年 ８ 月（第３版）
＊ ２０１７年 ４ 月（第２版）

製造販売届出番号：13B1X00306N10272

器０１　手術台及び治療台
一般医療機器　　汎用電動式手術台　(36867020)

Ｔｒｉｏｓテーブルシステム

特定保守管理医療機器

【警告】
1．患者の任意の体位を確保するためにテーブルトップを屈折、又はアクセサリーで支持するときは、常に患者の状態を監視すること。［長時間の体位は神経麻痺や褥瘡の原因になります。］
2．他社製アクセサリー等を取り付けて使用する時は、ご購入店又は弊社に相談すること。［手術台のサイドレール又は差込孔寸法が異なると装着できません。］
3．付属品の取付けは取扱説明書の手順に従うこと。［取付けが不完全であると、患者が転落することがあります。］
4．使用中は 180 度転回ロックがロック状態であることを確認すること。［アンロック状態では患者に障害。又は機器が破損するおそれがあります。］

【禁忌・禁止】
1．手術台の移動及び設置
手術台を移動及び設置するときは、次の事項をしないこと。［転倒するおそれがあります。］
1-1 凹凸のある床面に設置すること。
1-2 位置を高くするために、手術台の下に当て物をいれること。
1-3 患者を乗せた状態でブレーキ解除をすること。
2．電源コードの取扱い
電源コードの上に重量物を置いたり、キャスター付の機器で乗り越えたりしないこと。［電源コードが破損して火災又は感電事故を起こすおそれがあります。］
3．患者保護キット
患者保護キットは単回使用品のため再使用しないこと。
4．テーブルトップ回転
安全ベルト及び固定ベルトを未装着の状態で、患者を乗せたテーブルトップを回転させないこと。［患者が転落するおそれがあります］
5．許容荷重
【形状・構造及び原理等】の項目７．に示す許容荷重を超えた使用をしないこと。［破損するおそれがあります。］

【形状・構造及び原理等】
1．外観図
① 手術台ベース

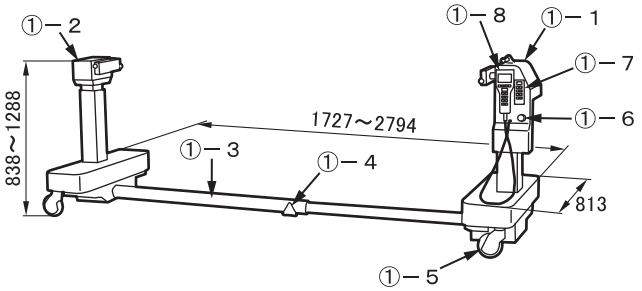

図１．Trios 手術台ベース

単位：mm

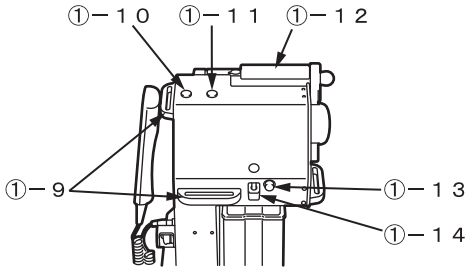

図２．ヘッドエンドコラムの旋回アセンブリー

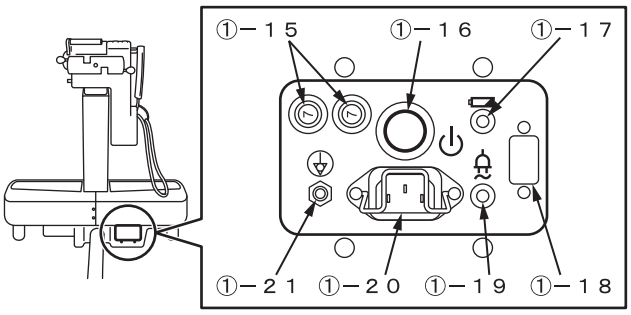

図３．ヘッドエンドコラムのベース内側

①-1	ヘッドエンドコラム	①-12	180°転回ロックハンドル
①-2	フットエンドコラム	①-13	牽引プーリーリリースボタン
①-3	ビーム	①-14	牽引プーリー
①-4	ビームロック	①-15	回路遮断器リセットボタン
①-5	キャスター	①-16	電源/スタンバイスイッチ
①-6	緊急停止ボタン	①-17	バッテリー表示 LED
①-7	予備スイッチパネル	①-18	サービス用ポート
①-8	Intellipendant（操作ボックス）	①-19	AC 電源表示 LED
①-9	操作ボックスレール	①-20	電源インレット
①-10	水平表示灯	①-21	等電位化端子
①-11	180°転回ロック表示灯		

注：番号は１．外観図の番号に対応

商品コード	商品名
02-138-01	Trios テーブルベース（7803）

取扱説明書を必ずご参照ください。

② テーブルトップ

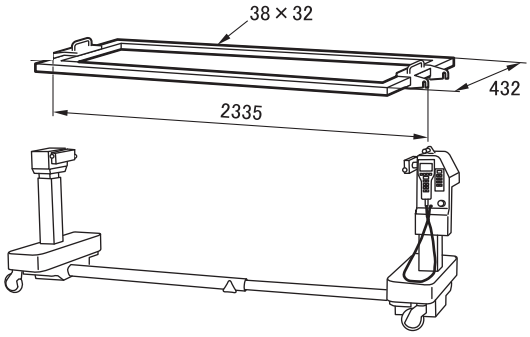

図４．Trios 脊椎用テーブルトップセット

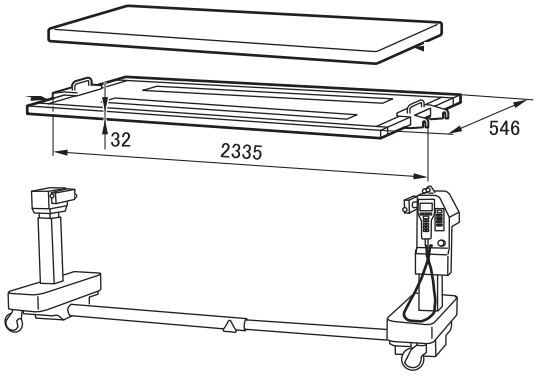

図５．Trios 透視用テーブルトップセット

商品コード	商品名	図
02-138-02	Trios 脊椎用テーブルトップセット(7943)	図４
02-138-03	Trios 透視用テーブルトップセット(7927)	図５

脊椎用セット例

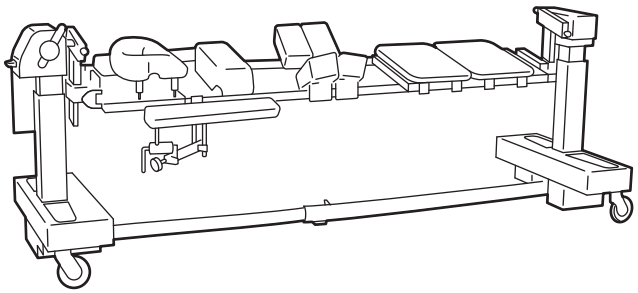

透視用セット例

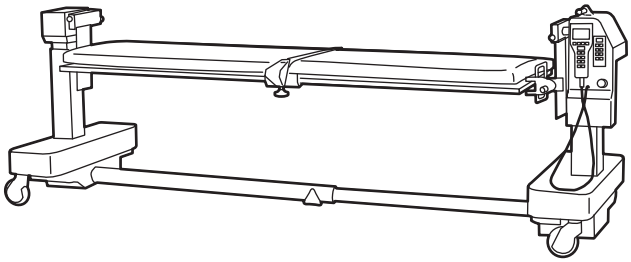

	商品コード	商品名
*	02-138-10	Trios 脊椎用テーブルトップ（7803-574）
	02-138-11	Trios 透視用テーブルトップ（7803-349）
	02-138-12	Trios タワー（7803-279）
	02-138-13	頸椎牽引ベクトル調整器（7803-390）
	02-138-14	Trios カバー（7803-320）
	02-138-15	Trios 汎用サイドレールアダプター（7927-959）
	02-138-16	Trios アクセサリーカート カバー付（7803-500）
	02-138-17	Trios 液晶操作 BOX（7802）
	02-138-22	テンピュールヒップ/大腿パッドセット(5939)
	02-138-23	テンピュールヒップ/大腿パッド右(5939-R)
	02-138-24	テンピュールヒップ/大腿パッド左(5939-L)
	02-138-32	頸椎マネジメント・ベースユニット一式（7803-457）
	02-138-33	頸椎マネジメント・ベースユニット用アダプター（7803-456）
	02-138-34	仰臥位手術用トップ　ショート（5880-09）
	02-138-36	並進アームボード（5376）
	02-138-37	カップラーⅡアセンブリー式（7803-471）
	02-138-38	DORO 放射線透過性頭蓋クランプ（6910-3034）
	02-138-39	DOROQR3 アルミニウム頭蓋クランプ（6910-1001）
	02-138-40	医療用パッド付きユニバーサル・フットボード（6900-51）
**	02-138-41	膨張式ブランダー（973）
	02-138-42	Trios サイドレール 45.7 ㎝（7803-514）
	02-138-43	Trios 側方ポジショナ-セット（7300）
**	02-138-49	テンピュールコンフォートパッド８点セット(6956)

③ その他の付属品（OSI モジュラーテーブルシステム及び proAXIS テーブルシステム共用品）

	商品コード	商品名
*	02-138-44	テンピュールコンフォート股関節パッド大（6956-3）
**	02-138-45	テンピュールコンフォート股関節パッド中（6956-4）
**	02-138-46	テンピュールコンフォート股関節パッド小（6956-5）
*	02-138-47	テンピュールコンフォート大腿部パッド右（6956-6）
*	02-138-48	テンピュールコンフォート大腿部パッド左（6956-7）
	02-140-47	Tempur-Pedic ポジショニングパッドセット６種入（6950）
	02-142-80	透視テーブルトップパッド（5840-7028）
	02-143-04	クラーク型　固定金具（5393）
	02-143-06	サイドレールソケット（5394）
	02-143-50	ＳＴＳ側臥位用上肢台セット（5364）
	02-143-51	ＳＴＳ上肢台（5356）
	02-143-52	ＳＴＳ交差式上肢台（5857）
	02-143-53	ジャクソン用上肢台（高さ３インチ）5357
	02-143-54	STS 調整式上肢台（5579）
	02-143-63	ラジオルーセント DORO 用アダプター（5979-300）

取扱説明書を必ずご参照ください。

	商品コード	商品名
	02-143-64	ラジオルーセントメイフィールド用 アダプター（5979-200）
	02-143-69	ラジオルーセントDORO用アダプター （5873-300）
	02-143-71	メイフィルドヘッドレストカプラー（5873）
	02-143-72	スパイナルトップアダプター２個組（5846）
	02-143-76	脊椎テーブル用ウィルソンフレーム 5321G
	02-143-78	患者安全ベルト（5855-550）
	02-144-01	脊椎ＴＢ用　胸部パッド（5840-7569）
**	02-144-14	頭部支持板（5840-277）
**	02-144-15	脊椎テーブル用脚板パッド（5840-24）
	02-144-17	脚支持用シート（5840-450）
	02-144-21	固定ベルト ６０インチ（5840-43）
	02-144-22	安全ベルト ９０インチ（5840-44）
	02-144-23	臀部用ベルト（5840-45）
**	02-144-26	STS胸支持プレート（5840-580）
**	02-144-30	デュアル胸部パッド カバー12個入 5896-8
	02-144-37	STS患者保護キット（5808） ６個入
	02-144-50	胸部パッドカバー（5844-13） ６個入
	02-144-51	臀部パッドカバー（5844-17） ２４個入
**	02-144-55	テンピュールデュアル胸部パッド 右（5840-601）
**	02-144-56	テンピュールデュアル胸部パッド 左（5840-600）
**	02-144-57	テンピュールデュアル胸部パッド セット （5840-620）
	02-144-62	STSレトラクターアダプター（5888）
	02-144-89	プロンビューアジャスタブルミラー・ヘルメットセット（STS用）
	02-144-95	STS患者保護キットPVクッション付６組 （5808PV）
	02-147-23	Tempur-Pedic体位枕　ラージ（6947）
	02-147-24	Tempur-Pedic体位枕　スタンダード（6946）

２．質量

手術台ベース：170kg
注：テーブルトップを装着しない状態

３．電気的定格

定格電源電圧　：AC100-240V
定格電源周波数　：50-60Hz
電源入力　：500VA
バッテリー電源電圧　：DC24V
バッテリー連続作動時間　：充電満了後、12分（注1）
バッテリー充電時間　：最長24時間（注2）
注1：操作可能時間8時間で､連続作動平均6分2回
注2：使用条件により変わります。

４．機器の分類

電撃に対する保護の形式による分類：クラスＩ機器
電撃に対する保護の程度による装着部の分類：Ｂ形装着部
水の有害な侵入に対する保護の程度の分類：ＩＰＸ４
本製品はＥＭＣ規格JIS T 0601-1-2：2012に適合

５．使用環境

周囲温度　：20℃（68°F）
相対湿度　：50％
気圧範囲　：75kPa～105kPa

６．機能

電動：手術台ベース

** ① 昇降範囲　最高位　：1288㎜
　　最低位　：838㎜
② 縦転角度　頭上がり　：11°
　　頭下がり　：11°
③ 横転角度　右下がり　：25°
　　左下がり　：25°
④ 自動水平復帰　縦転／横転
⑤ ブレーキ　固定／解除
⑥ その他の電動機能　緊急停止
⑦ 操作機器　操作ボックス／予備スイッチ／緊急停止ボタン

手動：手術台ベース

① テーブルトップ回転　：180°

７．許容荷重

２９５kg（注：テーブルトップ装着時）

８．作動原理

① 昇降及び縦転機構

手術台ベース（ヘッドエンド・フットエンド）下部にモーター・スピンドル・昇降体・リミットスイッチが内蔵されています。モーターの回転がスピンドルの回転を介して直線運動に変換します。昇降体が直線運動によって移動するため、昇降体と一体のコラムが作動します。コラムが最大限に達すると、リミットスイッチが作動してモーターが停止するため、コラムの作動が停止します。

② 横転機構

手術台ベース（ヘッドエンド・フットエンド）下部にモーター・アクチュエータ・リミットスイッチが内蔵されています。モーターの回転によりアクチュエータのロッドが移動するため、ロッドと接続しているヒンジフレームのヒンジが作動します。ヒンジの屈折角度が最大限に達すると、リミットスイッチが作動してモーターが停止するため、ヒンジの屈折が停止します。

９．構成品

構成品の詳細は取扱説明書をご参照ください。

【使用目的又は効果】

本品は、手術が必要な部位の大部分に適応するよう改良された完全移動型手術台（汎用）であり、コンセント電源式・電池電源式の併用式のものです。

【使用方法等】

詳細な操作方法は取扱説明書をご参照ください。

１．電源の入れ方（使用前）

1-1 電源コードを手術台ベースの電源インレットと手術室の医用コンセントに差し込みます。
1-2 手術台ベースの電源/スタンバイスイッチをONにすると、電源表示LEDが点灯して電源が入ります。（バッテリー使用時はバッテリー電源表示LEDが点灯します。）

２．操作ボックス（IntelliPendant）の使い方（使用中）

操作ボックス(IntelliPendant)は各機能スイッチを押します。スイッチを押す間は機能が作動、離すと停止します。各機能は最大限に達すると作動が停止します。
操作ボックス（IntelliPendant）のモニター画面には、電源・バッテリー充電・各機能（昇降・縦転・横転・水平復帰・ブレーキ）の作動状態が表示されます。またメニューキーを操作することにより、ポジションのメモリー設定・表示言語・表示単位を選択できます。

取扱説明書を必ずご参照ください。

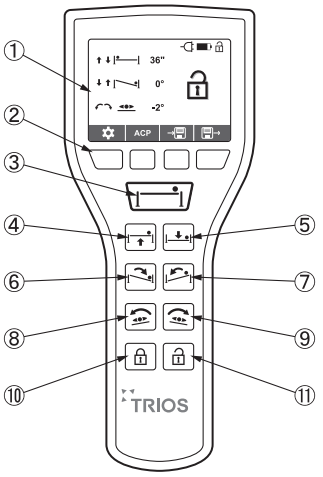

① モニター画面
② メニューキー
③ 水平復帰
④ 昇降　　：上昇
⑤ 昇降　　：下降
⑥ 縦転　　：頭下がり
⑦ 縦転　　：頭上がり
⑧ 横転　　：左下がり
⑨ 横転　　：右下がり
⑩ ブレーキ：固定
⑪ ブレーキ：解除

３．電源の切り方（使用後）

手術台ベースの電源スイッチを OFF にすると、電源表示 LED が消灯して電源が入ります。(バッテリー使用時はバッテリー電源表示 LED が消灯します。)

４．バッテリー充電のしかた

4-1 電源コードを手術台ベースの電源インレットと手術室の医用コンセントに差し込みます。

4-2 充電中は、手術台ベースのバッテリー表示 LED が黄色に点灯し、操作ボックス（IntelliPendant）モニター画面のバッテリー状態を示すアイコン（注）が点灯して、充電中である事を示します。

4-3 充電が完了すると、手術台ベースのバッテリー表示 LED は緑色に点灯し、及び操作ボックス（IntelliPendant）モニター画面のバッテリー状態を示すアイコン（注）が充電完了に変わって、バッテリーの満充電を示します。
注：アイコンの説明は取扱説明書をご参照ください。

５．テーブルトップのアクセサリーの取り付けかた

テーブルトップのアクセサリーの取り付けかたは取扱説明書をご参照ください。

【使用上の注意】

詳細な注意事項は取扱説明書をご参照ください。

１．警告

① 締結部の固定は必ず確認してください。ゆるんだ状態では器機が動いたり、外れたりして患者に障害が起きるおそれがあります。

② 併用する機器やアクセサリーを使用するときは、当該機器の添付文書及び取扱説明書を読んで影響を確認してください。誤った使用方法は患者・操作者及び手術台・併用する機器やアクセサリーに悪影響を及ぼします。

２．注意

① 併用する他の医用電気機器から電磁的影響による誤作動が発生することがあります。

② 手術台の操作中に、可動部分に手を入れないこと。手や指を挟んで怪我をすることがあります。

③ 患者を逆向き(フットエンドコラムを頭側)に乗せる場合は、手術台の縦転及び横転の動きに注意すること。操作ボックスの表示と逆方向に作動します。

④ 使用条件によりバッテリーの寿命は大きく変わります。短時間使用で頻繁に充放電が繰り返されるとバッテリーの劣化が早まる可能性がありますので週１回充電（週末の充電）を行ってください。

充電満了まで最長で 24 時間程度掛かります。

⑤ 手術台使用後に操作ボックス（IntelliPendant）モニター画面のバッテリー状態を示す記号が、充電量の低い事を示す場合は、直ちに充電を行ってください。

充電不足になると AC 電源でご使用は頂けますが、バッテリーでのご使用はできなくなります。

【保管方法及び有効期間等】

１．保管環境

周囲温度範囲：－20℃（-4° F）～50℃(122° F)
相対湿度範囲：10%～95%（非結露）
気圧範囲　　：75ｋPa～105ｋPa

２．　耐用期間

指定した保守点検及び適切な保管をした場合：１０年（注）
［自己認証（当社データ）による］

注: 耐用期間内であっても、使用状況又は使用頻度により、突発的な故障、部品（マットレス・パッドも含む）の著しい消耗・劣化・破損等を生じた場合は該当部品の交換が必要です。但し、一般市販品の部品については、製造元の事情（製造期間終了・製造中止等）により、耐用期間内であっても部品供給による交換ができなくなる場合があります。

３．定期交換部品

部品名	交換時期
バッテリー	２年
操作ボックス	４～６年
キャスター	５～７年
電源コード	５～７年

注：上記は目安の期間です。
使用条件により交換時期が変わります。

【保守・点検に係る事項】

＜使用者による保守点検事項＞

使用者は手術台の使用前・使用後に必ず下記点検事項及び清掃・消毒を実施してください。

１．使用前の点検事項

① 手術台ベース
破損がないか。また作動・伸縮時に異常がないか。

② テーブルトップ付属品
テーブルトップ付属品（標準及びオプション）に破損がないか。

③ 電源コード及びプラグ
電源コード導線の露出又はプラグの破損がないか。

④ 電源スイッチ
電源スイッチを押して、コラムのランプ類及び操作ボックスのモニターが点灯するか。

⑤ バッテリー充電
バッテリーは充電された状態か。

⑥ 操作ボックス及び予備スイッチ
操作ボックス及び予備スイッチのスイッチを押して、すべての機能が正常に作動するか。

⑦ フレームのガタ
上下左右に揺すったときにガタがないか。

２．使用後の点検事項

① 手術台ベース
破損・汚れがないか。また伸縮時に異常がないか。

② テーブルトップ付属品
テーブルトップ付属品（標準及びオプション）に破損・汚れがないか。

３．清掃・消毒の手順

3-1 電源を切り、電源コードを医用コンセントから外してください。

3-2 使用する消毒剤の表示又は説明書の内容を確認してください。

3-3 血液・薬剤・汚物等の汚れを水で拭き取り、消毒剤を浸したガーゼ等で清拭してください。

取扱説明書を必ずご参照ください。

４．故障時のお願い

本装置が故障したと思われるときは、下記の処置を行い、ご購入店又は弊社に連絡してください。

4-1 電源を切り、電源コードを医用コンセントから外してください。

4-2 本装置に「故障」・「使用禁止」・「修理必要」等の適切な表示をしてください。

＜業者による保守点検事項＞

本装置を安全に使用するために、弊社及び弊社が認めた業者による年１回の定期点検を実施してください。それ以外の業者による保守点検は、有害事象の発生、性能・機能の低下を招くおそれがあります。

定期点検を希望される場合はご購入店又は弊社にお問い合わせください。

【製造販売業者及び製造業者の氏名又は名称等】

製造販売業者：ミズホ株式会社
TEL 03(3815)0397

製造業者：ミズホ オーソペディック システムズ社
MIZUHO ORTHOPEDIC SYSTEMS, INC.
アメリカ合衆国

【保証期間に係る事項】

本品は納品/設置してから１年間を保証期間として無償修理いたします。但し第三者が修理した場合、天災による破損、不適切な使用、あるいは故意による破損は除きます。その他保証条件は弊社規定に依ります。

取扱説明書を必ずご参照ください。