機械器具 27　医療用ミクロトーム
一般医療機器　回転式ミクロトーム　（JMDN コード 15158000）

ロータリーミクロトーム HM325

［警告］
- 組織由来の試料（特に未固定の試料）は感染の恐れがあるため、取扱いの際はディスポーザブル手袋や保護衣を着用し、使用後は装置の汚染除去と清掃を行うこと
- ミクロトーム用ナイフ/ブレードの刃先は非常に鋭利なため、取扱い時にはメッシュ手袋を着用すること
- 試料の取り付け、取り外し、切片屑の掃除など試料ヘッドの周囲で作業を行うときは，必ずハンドホイールをロックし、ナイフガードを使用すること

8

【形状・構造及び原理等】

1.　概要及び外観

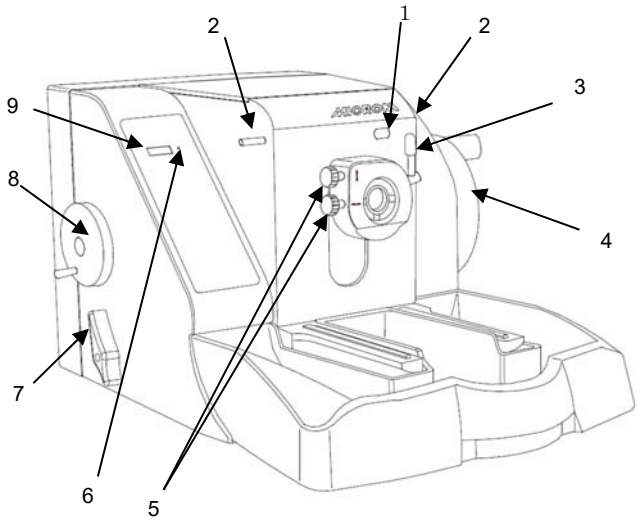

1.　ウィンドウ
2.　切片厚調整ノブ
3.　クランピングレバー
4.　ハンドホイール
5.　オリエンティングスクリュー
6.　リセットボタン
7.　トリミングレバー
8.　粗動送りホイール
9.　セクションカウンター

2.　寸法及び重量

420（W）× 490（D）× 280（H）mm
23 kg

3.　原理等

シリンダに固定した試料をハンドホイールの回転操作により、上下移動、およびキャリアに固定されたブレード（またはナイフ）に向かって漸進移動させて薄切する。

【使用目的又は効果】

組織試料の切片を薄片に削るために用いるミクロトームである。通常、試料は削り取る前にパラフィンワックスで安定（固定）させる。切片ははずみ車の回転ごとに削り取られる。

【使用方法等】

詳細は取扱説明書を参照。

1.　設置
- 1)　開梱の前に輸送による損傷の有無を確認する。梱包材に損傷が認められた場合は、装置や付属品に損傷がないかどうか慎重に確認する。
- 2)　装置設置場所の近くで開梱し、梱包内容を確認する。
- 3)　装置を水平な台の上におく。ハンドホイールや粗動送りホイールを操作するためのスペースを装置の両側に確保すること。

2. 操作方法
- 1)　切片廃棄トレイをベースプレートに取り付ける。
- 2)　切片厚調整ノブで切片厚を設定する。
- 3)　試料クランプをシリンダに取り付け、試料を固定する。
- 4)　ナイフキャリアにナイフまたはディスポーザブルブレードを取り付け、位置と角度を調整する。
- 5)　レバーを回してハンドホイールのロックを緩める。
- 6)　粗動送りホイールで試料を水平移動させてナイフの刃の位置にあわせる。
- 7)　トリミングステージを使用して、トリミングとファーストカットを行う。
- 8)　ハンドホイールを回して薄切を行う。

【使用上の注意】

1.　バイオハザード
- 1）　切片くず、消毒や掃除に使った液はバイオハザード廃棄物として規定に従って処分すること。

2.　ナイフおよびブレード
- 1)　ナイフをナイフホルダにセットする前に試料を固定すること。
- 2)　ナイフホルダを交換する前に必ずナイフやブレードを外すこと。
- 3)　使用していないナイフはナイフケースに保管すること。
- 4)　ナイフの刃を上向きに置いたり、刃先に触れたりしないこと。

取扱説明書を必ずご参照下さい

5) ナイフを落としたとき、受け止めようとしないこと。

3. その他の注意事項

1) 薄切は通常室温で行う。高温になるとパラフィンが軟化して薄切が困難になるため、直射日光やその他の熱源への曝露を避けること。

【保管方法及び有効期間等】

1. 設置及び使用環境

温度 5～35℃

湿度 60%以下

室内専用、直射日光、空調の影響を避けること

振動がなく水平な場所に設置すること

2. 耐用期間 7 年 （自己認証による）

【保守・点検に係る事項】

使用者による保守点検事項

作業を始める前にハンドホイールをロックすること。

1. 試料くずの掃除

1) 試料くず、パラフィンくずは乾燥したブラシでできるだけ頻繁に除去する。

2) 特にナイフの表面および裏面、ガイド、クランプ部分のくずは確実に取り除く。

3) 切片廃棄トレイを取り外し、不要な切片やくずを各施設の規則にしたがって処分する。

2. クリーニング

1) ナイフキャリアからナイフを取り外す。取り外したナイフは乾いた布できれいにし、ナイフケースに保管する。

2) クリーニングには家庭用の中性洗剤をうすめて湿らせた布を使用し、特に試料が接触することのあるナイフキャリアとその周辺、試料クランプは丁寧にクリーニングする。（ただし、液体をかけたりこぼしたりしないこと。また、装置のカバーを外して内部の掃除はしないこと。）

業者による保守点検事項

1 年に1度、業者による保守点検を実施すること。

点検項目は下記の通り。

1. 動作点検
2. 内部パーツの点検と交換

【製造販売業者及び製造業者の氏名又は名称等】

製造販売元:PHC 株式会社

TEL 0120-878-279

製造元: Thermo Fisher Scientific (Shanghai) Instruments Co.,Ltd.

輸入先国: 中華人民共和国