**2022年9月（第3版）
*2020年2月（第2版）

届出番号: 13B1X10236S10001

歯科材料　9　歯科用研削材料
一般医療機器　　歯科技工用ダイヤモンド研削材（70902000）

セレック ミリングバー

【警告】
オールインワンタイプのネジ部（下図参照）には、挿入前にグリースを塗布しないでください。［グリースを使用すると、後でバーの取り外しが非常に難しくなる。］

＊**【形状・構造及び原理等】**

1. 形状図
① シリンダーバー　φ1.6mm
② シリンダーバー　φ1.2mm
③ シリンダーポインテッドバー
④ コーンバー　10
⑤ コーンバー　12
⑥ コーンバー　14
⑦ ステップバー　10
⑧ ステップバー　12

＜セレック MC XL／インラボ MC XL 用＞
⑨ シリンダーポインテッドバー　12
⑩ シリンダーポインテッドバー　20
⑪ ステップバー　12
⑫ ステップバー　20
⑬ シリンダーポインテッドバー　12 S
⑭ ステップバー　12 S
⑮ シリンダーバー　12 EF
⑯ シリンダーポインテッドバー　12 EF

＜インラボ MC X5 用＞
⑰ ダイヤモンド　0.6
⑱ ダイヤモンド　1.2
⑲ ダイヤモンド　1.4
⑳ ダイヤモンド　2.2

＜セレック　プライムミル用＞
21 ダイヤモンド　0.6　CS
22 ダイヤモンド　1.0　CS
23 ダイヤモンド　1.2　CS
24 ダイヤモンド　1.4　CS

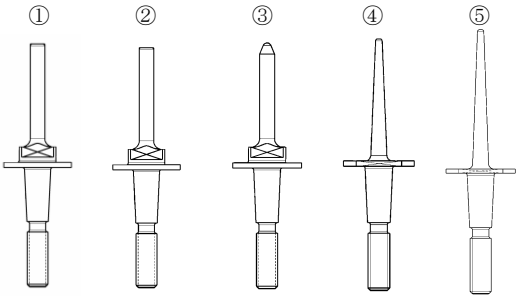

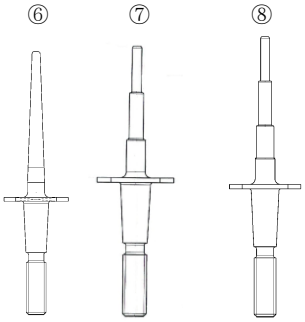

＜セレック MC XL／インラボ MC XL 用＞
※⑩⑫⑬⑭はチャック不要のオールインワンタイプがある。

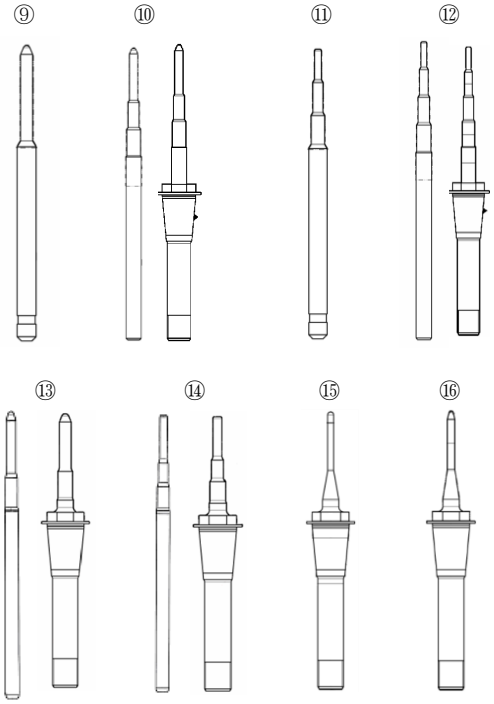

＜インラボ MC X5 用＞

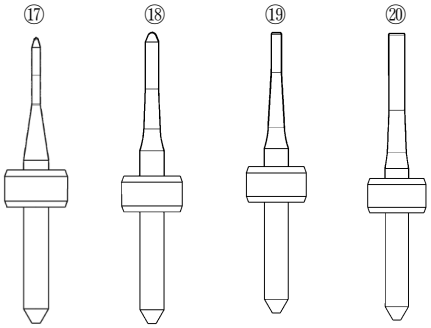

加工機の取扱説明書を必ずご参照ください。

BE019

＜セレック　プライムミル用＞

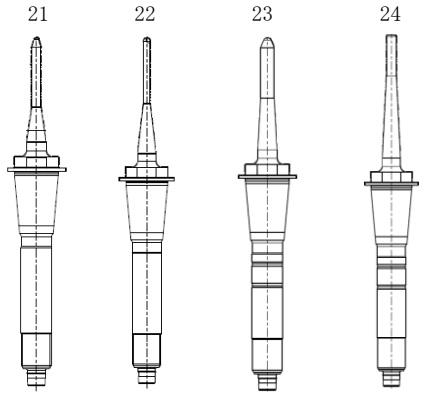

2. 成分：ダイヤモンド合成ステンレススチール
　　ダイヤモンド合成タングステンカーバイト

【使用目的又は効果】

本品はセラミック、プラスチック等を切削するためのダイヤモンドを用いた歯科技工用研削材である。

＊【使用方法等】

本品は、以下の歯科技工室設置型コンピュータ支援設計・製造ユニットに取り付けて使用する。

① 販売名「セレック　MC　XL プレミアム」
　（届出番号：13B1X10236S10003）
② 販売名「インラボ　MC　XL」
　（届出番号 13B1X10236S10004）
③ 販売名「セレック　MC」　（届出番号:13B1X10236S10005）
④ 販売名「インラボ MC X5」（届出番号:13B1X10236S10006）
⑤ 販売名「セレック　プライムミル」
　（届出番号：13B1X10236S10022）

【使用上の注意】

〈重要な基本的注意〉

(1) バー交換時にミリングチェンバー内部に手を入れる場合、バーの下から手を入れるようにし、バーに手を触れないように注意すること。

〈その他の注意〉

(1) バー装着又は交換時にはトルクレンチを使用すること。
(2) 加工機の種類、製作物の種類、マテリアルに合った適切なバーを使用すること。

医療機器の廃棄基準、廃棄方法について
医療機器の感染性廃棄物は、歯科医師、又は医師が非感染の状態であることを確認し、医療機関が産業廃棄物及び特別管理産業廃棄物の資格を有する処理業者に廃棄を依頼する。

【保管方法及び有効期間等】

1．保管の条件
(1) 水のかからない場所に保管すること。
(2) 気圧、温度、湿度、風通し、日光、ほこり、塩分、イオウ分などを含んだ空気などにより、悪影響の生ずる恐れのない場所に保管すること。
(3) 化学薬品の保管場所やガスの発生する場所に保管しないこと。

＊＊【製造販売業者及び製造業者の氏名又は名称等】

製造販売業者：
デンツプライシロナ株式会社
電話番号：03-6264-2781

製造業者：
シロナデンタルシステムズ株式会社
Sirona Dental Systems GmbH
（ドイツ連邦共和国）

加工機の取扱説明書を必ずご参照ください。