＊2021 年 4 月 15 日改訂 (第 3 版)
2012 年 10 月 1 日作成 (第 2 版)

医療機器届出番号 13B2X00381000003

機械器具 （58）整形用機械器具
一般医療機器　理学療法用機械器具　(JMDN コード: 70612000)

販　売　名
ポータブル･エルゴメーター　881E

【禁忌･禁止】
本品は、可燃性麻酔薬のある場所で使用しないこと。

【形状･構造及び原理等】

1. 概要
本品は、診断治療に有用な測定値を得るために用いるリハビリテーション用訓練装置である。

2. 構成部品
本品は以下の部品から構成される。

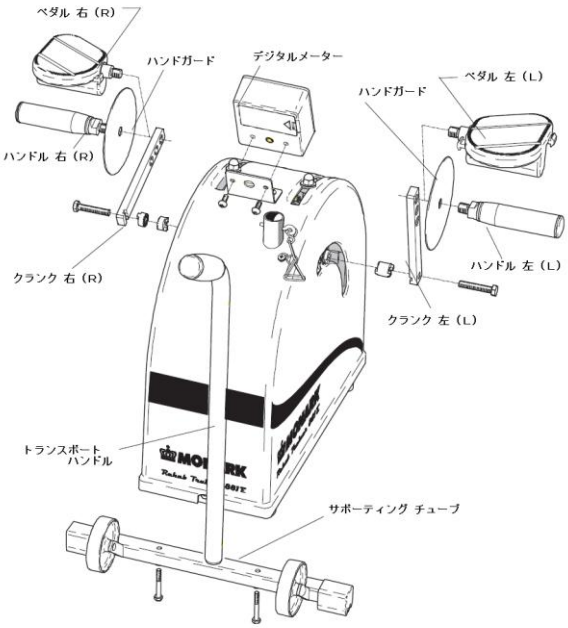

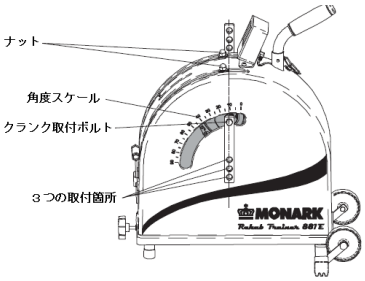

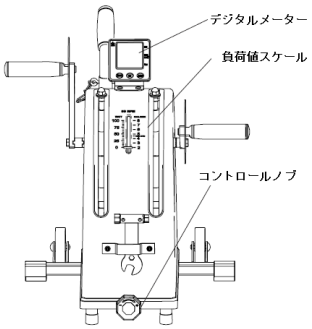

3. 寸法･重量
本体:540(L)×470(W)×550(H) (mm)、21 kg

4. 電気的定格
デジタルメーター用　単 3 乾電池 2 本

5. 外観図

6. 作動原理
本品では負荷制御にベルト負荷方式を用いている。

【使用目的、効能又は効果】

本品は、診断治療に有用な測定値を得るために用いるリハビリテーション用訓練装置である。

【品目仕様】

本体仕様
1) 負荷量: 0～100 Watt (50rpm)
2) 負荷制御: ベルト負荷方式
3) キャリブレーション: 2kg の錘を指定箇所に吊るし、2kp を合致させる
4) 測定内容及び表示項目: 負荷量、消費カロリー/分、時間、rpm、総ペダル回転数
5) 表示: LCD デジタルメーター(電源は単 3 乾電池 2 本)
6) 本製品は外部電源を使用しません

【操作方法又は使用方法等】

1. 足または手でペダルまたはハンドルを回転させる
2. コントロールノブを手で回し負荷をかける
3. コントロールノブの回し加減を手で調整することによって適切な負荷量に合わせる
4. デジタルメーター上に消費カロリー/分、時間、rpm、総ペダル回転数が表示される
5. 負荷量は本体正面の負荷表示部にある数値を赤い指針が示す

取扱説明書を参照のこと

【使用上の注意】

1使用上の注意

1)被験者やエルゴメーターが動いた時にケーブル類の干渉が無いよう確認すること。

2)デジタルメーターに何も表示がされない時は、単3乾電池の電源供給を確認すること。確認しても問題が解決しない場合はメーカーに連絡すること。

3)金属部、電子部は濡らさないこと。

＊【保管方法及び有効期限等】

常温常圧下にて保管

耐用期間:7年［自己認証(当社データ)による］

使用者による保守点検および業者による保守点検を実施することで、本製品の機能が維持できる期間。

＊【保守・点検に係る事項】

詳細については、取扱説明書の保守・点検に係る事項を必ずお読み下さい。

1.使用者による保守点検事項

(1) 日常点検（毎回）

・異音の有無の確認

・装置の外観上の傷や破損、変形、汚れ、錆などの有無の確認

・装置各部の動作確認

(2) 定期点検（3ヶ月ごと）

・ペダルクランクの異常の有無を確認

・ペダルの緩み、動き、汚れの確認

(3) 定期保守点検（半年ごと）

・ブレーキベルトの摩耗の確認

・装置各部のネジ、ナットの緩みを確認

・ペダル、チェーン、フリーホイール、スプロケット、ハンドルバー、調整ネジの潤滑の確認

2.業者による保守点検事項

使用者による日常点検、定期点検、定期保守点検において異常が感じられた場合は、業者による保守・点検を依頼してください。使用者自らが保守点検できない場合は、弊社または最寄りの販売代理店までお問い合わせ下さい。

【包装】

1 台／箱

【製造販売業者及び製造業者の氏名又は名称及び住所等】

製造販売業者:旭光物産株式会社

住所:東京都文京区本郷 1-33-8

電話番号:03-3814-1635

製造業者:モナーク エクササイズ AB（Monark Exercise AB）

製造国名:スウェーデン

取扱説明書を参照のこと