**2023 年　5 月 第 3 版
*2019 年 11 月 第 2 版

認証番号：231AHBZX00005A01

類別：　機械器具　１８　血圧検査又は脈波検査用器具　　管理医療機器
一般的名称：　医用電子血圧計（JMDN コード 16173010）　　特定保守管理医療機器

ニプロ医用電子血圧計　NMBP

【禁忌・禁止】

＜使用方法＞

（血圧計を適正にご使用頂くための注意事項です。）

1. 傷など未治癒の腕にカフを巻かないでください。
   ［出血など症状を悪化させる恐れがあります。］
2. 点滴や輸血を行っている腕にカフを巻かないでください。
   ［怪我や事故をおこすおそれがあります。］
3. 病院内の麻酔ガスなど可燃性ガスの近くで使用しないでください。［引火の可能性があります。］
4. 病院内の高圧酸素室や酸素テント内など高濃度酸素下で使用しないでください。［発火の可能性があります。］

【形状・構造及び原理等】

１．各部の名称

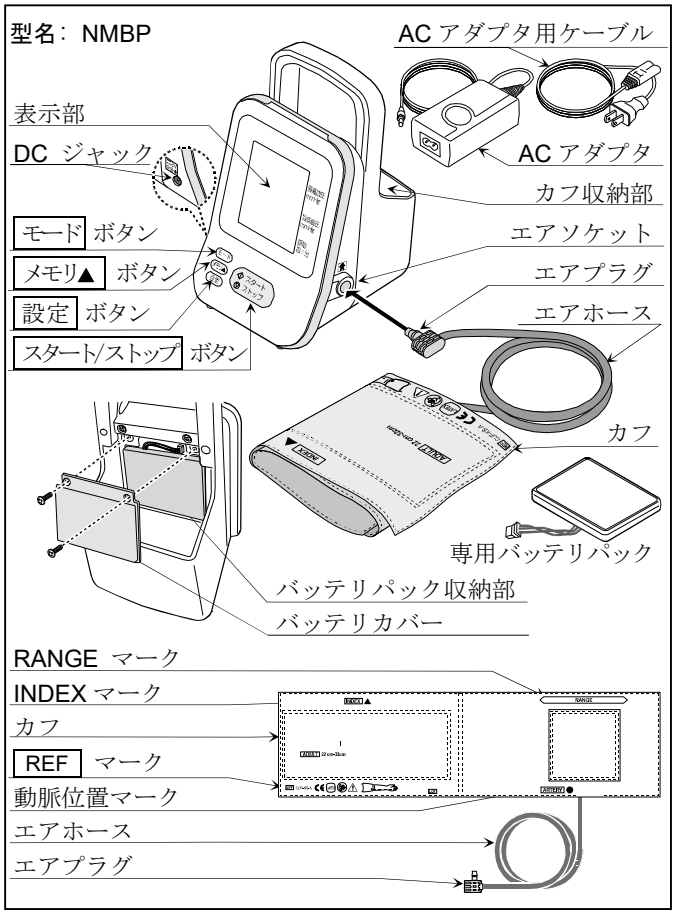

２．標準付属品

Aカフ（腕周サイズ 22 ～32 cm）	1個
ACアダプタ	1個
ACアダプタ用ケーブル	1本
専用バッテリパック	1個
添付文書（本書）	1冊
取扱説明書	1冊

３．オプション（別売品）

LL カフ	：CUF-KS-LL	41 ～ 50 cm
LA カフ	：CUF-KS-LA	31 ～ 45 cm
A カフ	：CUF-KS-A	22 ～ 32 cm
SA カフ	：CUF-KS-SA	16 ～ 24 cm
SS カフ	：CUF-KS-SS	12 ～ 17 cm

４．体に接触する部分の原材料

カフ　：綿、ポリエステル
エアホース　：PVC
ボタン　：シリコンゴム

５．本体寸法及び質量

外形寸法　：120（幅）×201（高さ）×145（奥行き）mm
質量　：約 550 g（専用バッテリパックを除く）

６．電気的定格

電源　：DC3.6V 3W　（Ni-MH 二次電池）
100-240V～ 50-60Hz 0.3A（AC アダプタ使用時）
電撃保護　：内部電源機器 BF 形 装着部　（バッテリ使用時）
クラスⅡ BF 形 装着部　（AC アダプタ使用時）

７．作動・動作原理

カフを最高血圧以上に加圧後、徐々に減圧するとカフの内圧に心拍に同期した脈動現象が現れます。この脈動は、始めは小さく、減圧に従い大きくなり、やがて最大振幅を示した後、再び小さくなる山型のパターンになります。オシロメトリック方式の血圧計は、この脈動の振幅波形情報をマイクロコンピュータで解析し、最高血圧および最低血圧を決定しています。

８．品目仕様等

測定方式		：	オシロメトリック方式
圧力測定範囲		：	0 ～ 299 mmHg（数値表示圧力）
最高血圧測定範囲		：	60 ～ 279 mmHg
最低血圧測定範囲		：	40 ～ 200 mmHg
脈拍測定範囲		：	40 ～ 200 拍/分
精度	圧力	：	±3 mmHg 以内
	脈拍	：	±5% 以内（読み取り数値）
測定可能腕周		：	約 22 ～ 32 cm（付属のカフ）
使用環境	温度範囲	：	+5 ～ +40 ℃
	湿度範囲	：	10 ～ 85 %RH（結露なきこと）
	気圧範囲	：	80 ～ 106 kPa
保存環境	温度範囲	：	-20 ～ +60 ℃
	湿度範囲	：	10 ～ 95 %RH（結露なきこと）
	気圧範囲	：	70 ～ 106 kPa

通信機能：電波法適合（*Bluetooth*®）

本製品はJIST1115（非観血式電子血圧計）及びEMD規格IEC60601-1-2:2014に適合しています。

【使用目的又は効果】

動脈血圧の非観血的測定により、収縮期及び拡張期血圧を表示すること。

取扱説明書を必ずご参照ください。

1WMPD4003894B

【使用方法等】

(1)専用バッテリパックの入れ方

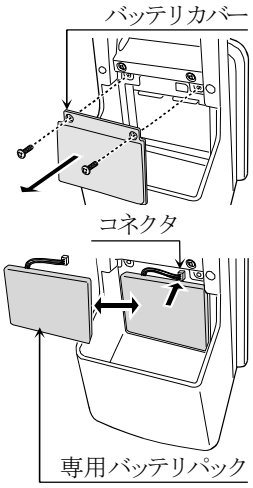

1) 本体の電源が切断されていることを確認してください。

2) 本体背面のバッテリカバーを固定しているネジを外します。

3) バッテリカバーを取り外します。

4) 専用バッテリパックのコネクタを接続方向を確認して(左向き)、ツメを押しながら接続し、専用バッテリパックを本体に挿入します。

5) バッテリカバーを閉めます。

6) バッテリカバーをネジで固定します。

(2)ACアダプタの接続方法

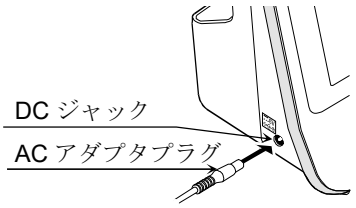

1) AC アダプタプラグを DC ジャックに差込みます。

2) AC アダプタをコンセントに接続します。

※ 必ず指定の AC アダプタを使用してください。

お知らせ　AC アダプタから本体に電源が供給されないとき血圧計はバッテリで動作します。

*(3)電池の充電方法

1) AC アダプタを血圧計に接続すると、充電を開始します。

2) 充電中、充電マーク(➡)が点滅します。

3) 充電が完了すると充電マークは点灯します。

(4)カフの巻き方

1) 手のひらを上に向け、肘関節内側から 1～2 cm 上に巻いてください。
カフの適正範囲は、INDEX マークが RANGE マークに重なる範囲となります。

2) 動脈位置マーク●が動脈に重なるようにカフを当てます。

3) カフを腕に、指が 1 ～2 本入る程度のゆるみをもたせて巻いてください。

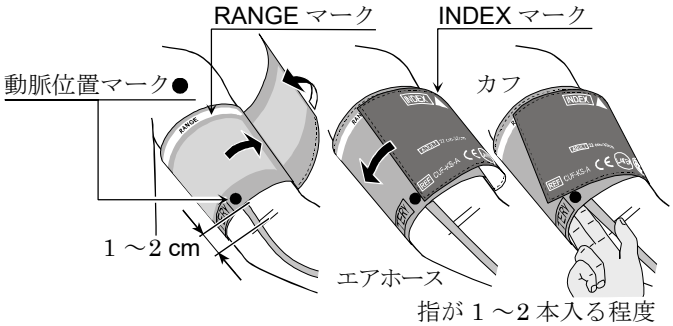

指が 1 ～2 本入る程度

(5)血圧測定方法

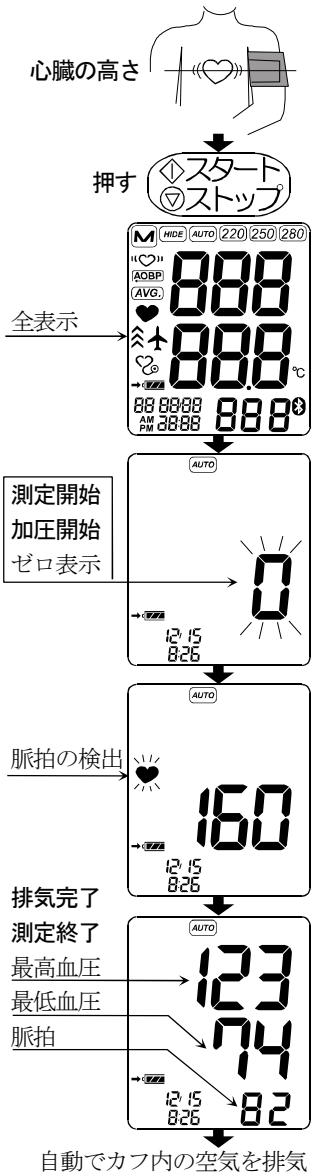

1) カフを腕に巻きます。
測定中はリラックスして座ります。

2) スタート/ストップ ボタンを押します。表示が全点灯します。「0」を表示後、測定を開始します。
カフの加圧が開始します。加圧中はカフがきつく感じるかもしれません。

お知らせ
測定中、加圧を止める場合は、スタート/ストップ ボタンをもう一度押してください。

3) 加圧が終了すると、自動的に減圧が開始し、測定中であることを示すハートマーク♥が点灯します。脈拍が検出されると、拍動に合わせてマークが点滅します。

4) 測定が終了すると、最高・最低血圧値と脈拍が表示されます。カフ内の空気が全て排気されます。

5) スタート/ストップ ボタンを押すことで、再測定が開始されます。
一定時間、操作されない場合、血圧計は自動的に待機モードに移行します。

※ 通信機能については取扱説明書を参照してください。

【使用上の注意】

＜使用注意＞(次の患者には慎重に適用すること)

- 腕に重度の血行障害のある人は必ず医師と相談のうえ使用してください。体調不良を起こす恐れがあります。
- 傷など未治癒の腕にカフを巻かないでください。
- 点滴や輸血を行っている腕にカフを巻かないでください。怪我や事故を起こす恐れがあります。

＜重要な基本的注意＞

- カフを正しく巻かないと測定できない場合があります。
- 衣類の上から巻くと測定誤差の原因になります。
- 本機は万が一電源を切り忘れても一定時間で自動的に電源が切れるオートパワーオフ機能を備えております。
- 表示部にバッテリ不足マークが点灯した場合は、ACアダプタを接続しバッテリを充電してください。
- 直射日光が長時間当たる場所では使用しないでください。
- 高温、多湿、直射日光、ほこり、塩分やイオウ分を含む空気を避けてください。機器が劣化する原因になります。。
- 傾斜、振動、衝撃などのない場所でご使用ください。
- 携帯電話など電磁波を発生する機器を近づけないでください。誤動作する可能性があります。

取扱説明書を必ずご参照ください。

■ 血圧測定の目的以外には、使用しないでください。
■ 分解や修理・改造を行わないでください。発火したり故障や事故をおこすおそれがあります。
■ 他の医療用具や器具と接続しないでください。事故のおそれがあります。
■ 動作温湿度範囲内でご使用ください。

【保管方法及び有効期間等】

１．保管方法

高温・高湿・直射日光は避けてください。また、ホコリの多い所も避けてください。
長期間(約1ヶ月)使用しない場合は、専用バッテリパックを取り出してください。

２．耐用期間

製品本体5年間とする。ただし、指定の保守点検を実施した場合に限る(当社データによる)。

【保守・点検に係る事項】

１．使用者による保守点検事項

■ しばらく使用しなかったときには、使用前に必ず作動すること(電源が入る、加圧するなど)を確認してからご使用ください。
■ 清掃を行う場合は、AC アダプタを外してください。
■ 本体やカフが汚れたときは、水またはぬるま湯を浸して、よくしぼったガーゼ等でよく拭き取ってください。
■ DC ジャックおよびエアーソケットは濡れた布などで拭かないでください。また、濡れたままにもしないでください。
■ 感染防止のため、本体、カフは定期的に消毒を行ってください。消毒する際は、消毒液を浸したガーゼ等をよくしぼってから軽く拭き、その後、水またはぬるま湯を浸して、よくしぼったガーゼ等で消毒液を拭き取り、更に乾いた柔らかい布等で水気を拭き取ってください。なお、希釈率はその製品の注意書きの指示に従い、水溶液として使用してください。使用可能な消毒液(成分名)例は以下のとおりです。
■ エタノール／イソプロパノール／次亜塩素酸ナトリウム／クロルヘキシジングルコン酸塩／ベンザルコニウム塩化物
■ 清掃は病院の定めた方針や手順をもとに、一ヶ月に一回程度行ってください。
■ シンナー、ベンゼンなどの有機溶剤を用いて清掃しないでください。

２．業者による保守点検事項

■ 弊社の指定する業者に依頼してください。詳細は取扱説明書を参照してください。

【製造販売業者及び製造業者の氏名又は名称等】

製造販売業者
名称　　：株式会社エー・アンド・デイ
住所　　：〒364-8585 埼玉県北本市朝日 1-243
電話番号：048-593-1434

販売元
名称　　：ニプロ株式会社
製品に関する問い合わせ先
名称　　：ニプロ株式会社　検査商品開発・技術営業部
**電話番号：06-6310-6596

取扱説明書を必ずご参照ください。

白紙頁