＊2024年 4月 第2版
2021年 7月 第1版

届出番号:13B1X00106M00068

機械器具 25 医療用鏡
一般医療機器 内視鏡ビデオ画像プロセッサ 18034000

特定保守管理医療機器 KARL STORZ IMAGE1 カメラコントロールユニット

【形状･構造及び原理等】

･代表的な形状を以下に示す。

＜IMAGE1 hub カメラコントロールユニットICM＞

正面

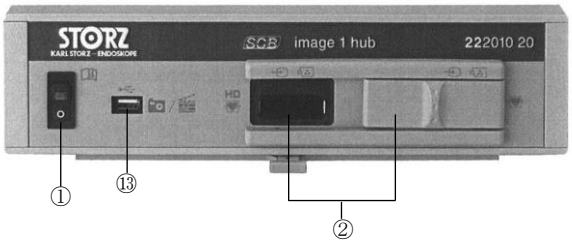

裏面

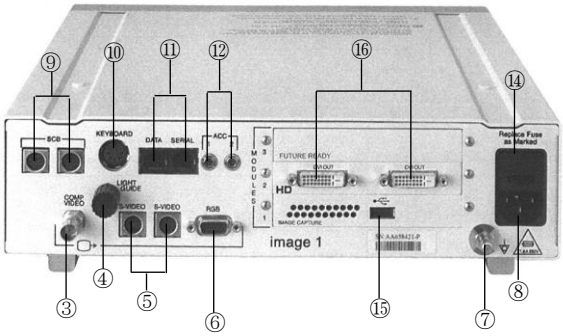

番号	名　　称	機 能 及 び 動 作
①	主電源スイッチ	商用電源をオン／オフする。
②	カメラヘッドケーブル接続コネクター	カメラヘッドのケーブルを接続する。
③	コンポジットビデオ出力コネクター	コンポジットビデオ信号を出力する。
④	ライトガイドコネクター	将来の拡張用。本コネクターがないタイプもある。
⑤	Sビデオ出力コネクター	Sビデオ信号を出力する。
⑥	RGB出力コネクター	RGB及び同期信号を出力する。
⑦	アース端子	アース線を接続する。
⑧	電源コードコネクター	商用電源コードを接続する。
⑨	SCB入出力コネクター	SCB信号の入出力を行う。
⑩	キーボード接続コネクター	キーボードを接続する。
⑪	RS-232シリアルポート	RS-232信号の入出力を行う。
⑫	ACC コネクター	周辺装置のリモートコントロール用信号を出力する。
⑬	USB端子コネクター	画像データをUSB端子へ出力する。
⑭	ヒューズホルダー	過電流保護用のヒューズが入っている。
⑮	プリンターUSB端子コネクター	画像データをプリンターへ出力する。
⑯	DVI ビデオアウトプットコネクター	非圧縮デジタルビデオ信号を出力する。

＜IMAGE1 Sシステム＞

(1)コネクト、コネクトⅡ

正面

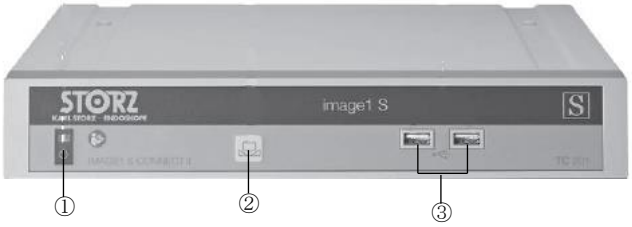

裏面(コネクト)

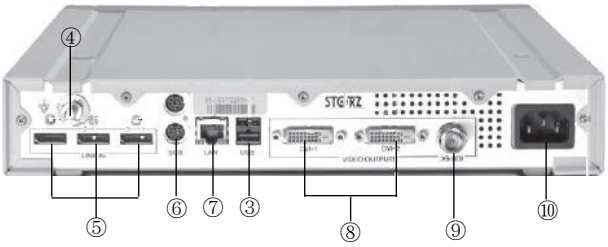

裏面(コネクトⅡ)

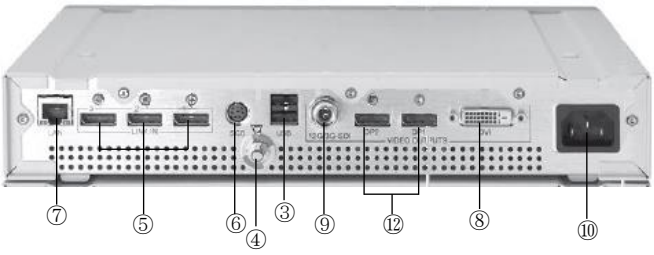

(2)リンク

正面

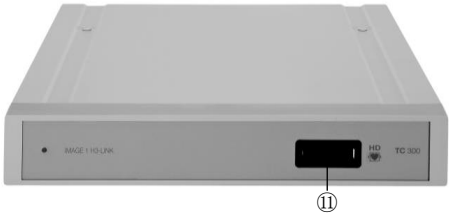

裏面

取扱説明書を必ずご参照ください。

番号	名　　称	機 能 及 び 動 作
①	主電源スイッチ	商用電源をオン／オフする。
②	自動ホワイトバランス調整ボタン	ホワイトバランス調整を自動的に行う。
③	USB端子コネクター	画像データをUSB端子へ出力する。
④	アース端子	アース線を接続する。
⑤	インターモジュールリンク(IML)	カメラコントロールユニットと H3 リンク、X リンク、D3 リンク、4U リンクを接続する。
⑥	SCB入出力コネクター	SCB信号の入出力を行う。
⑦	LAN 接続端子	KS HIVE ケーブルを介して KS HIVE 装置と接続する(ソフトウェアバージョン 4.0 以上の場合)。
⑧	DVI ビデオアウトプットコネクター	非圧縮デジタルビデオ信号を出力する。
⑨	SDI 出力コネクター	非圧縮デジタルビデオ信号を出力する。
⑩	電源コードコネクター	商用電源コードを接続する。
⑪	カメラヘッドケーブル接続コネクター	カメラヘッド又はビデオ内視鏡のケーブルを接続する。
⑫	DP 出力コネクター	非圧縮デジタルビデオ信号を出力する。

＜作動・動作原理＞
ビデオカメラヘッド又はビデオ内視鏡の画像センサーで捕えた映像信号を電気的に処理してモニターに送り、内視鏡からの映像を表示させる。この信号伝送系統にデジタル信号を使用している。

＜機器の分類＞

電撃に対する保護形式	クラスⅠ機器
電撃に対する保護程度	CF 形装着部

＜電気的定格＞

定格電圧	AC100V
周波数	50／60Hz
電源入力	IMAGE1 S システム以外:各96VA
	IMAGE1 S システム (1)コネクト、(3)H3 リンク、(4)X リンク、(5)D3 リンク:各62VA
	IMAGE1 S システム (2)コネクトⅡ:100-135VA
	IMAGE1 S システム 4U リンク:86VA

＜仕様＞
1. IMAGE1 カメラコントロールユニット

画素	768(H)×494(V)ピクセル(NTSC)
解像度	≧700ライン(水平)3CCDカメラヘッド ≧500ライン(水平)1CCDカメラヘッド
最低被写体照度	3ルクス
S／N比	≧60dB　3CCDカメラヘッド ≧54dB　1CCDカメラヘッド
AGC	マイクロプロセッサーコントロール
ビデオ出力	FBAS信号(BNCソケット) Y／C信号(S－VHSソケット) RGB信号(D－Subソケット)
入力	キーボード入力(DINソケット)
コントロール出力	SCB(ミニDINソケット)3. 5mm ステレオジャック(ACC1、ACC2) シリアルポート(RJ－11)
定格電圧	AC100V
周波数	50／60Hz

2. IMAGE1 hub カメラコントロールユニット

サイズ	30. 5(W)×31. 8(D)×8. 9(H)cm
HDカメラ出力	解像度1920×1080p DVI出力×2
SDカメラ出力	480 インターレス RGB出力×1 S-VIDEO出力×2 COMPOSITE×1
定格電圧	AC100V
周波数	50／60Hz

3. IMAGE1 hub カメラコントロールユニット ICM

サイズ	30. 5(W)×31. 8(D)×8. 9(H)cm
HDカメラ出力	解像度1920×1080p DVI出力×2
SDカメラ出力	480 インターレス RGB出力×1 S-VIDEO出力×2 COMPOSITE×1
定格電圧	AC100V
周波数	50／60Hz

4. IMAGE1 Pure HD カメラコントロールユニット

サイズ	30. 5(W)×31. 8(D)×8. 9(H)cm
HDカメラ出力	解像度1920×1080p DVI出力×2
定格電圧	AC100V
周波数	50／60Hz

5. IMAGE1 Pure HD カメラコントロールユニット ICM

サイズ	30. 5(W)×31. 8(D)×8. 9(H)cm
HDカメラ出力	解像度1920×1080p DVI出力×2
定格電圧	AC100V
周波数	50／60Hz

6. IMAGE1 S システム

サイズ	30. 5(W)×32. 0(D)×5. 4(H)cm (コネクト、コネクトⅡ、H3リンク、Xリンク、D3リンク、4Uリンクともに同サイズ)		
HDカメラ出力	コネクト	DVI 出力×2 3G-SDI 出力×1	解像度: 1920×1080p
	コネクトⅡ	DP 出力×2 12G-SDI 出力×1	解像度: 3840×2160p
		DVI 出力×1 3G-SDI 出力×1	解像度: 1920×1080p
定格電圧	AC100V		
周波数	50／60Hz		

【使用目的又は効果】
本品は、ビデオ内視鏡又は内視鏡ビデオカメラから送信される電子信号を、その処理のため受信するよう設計されたユニットである。

【使用方法等】
1. アース線接続端子にアース線を接続し、接地を確実に行う。
2. 電源コードを本装置の電源コードコネクター及び商用電源コンセントに接続する。
   IMAGE1 S システムの場合は、コネクトとリンクをリンクケーブルで接続する。
3. 使用するビデオモニターの入力端子の規格(形状)に合わせて、本体(CCU)とビデオモニターを接続する。
4. ビデオレコーダーやビデオプリンターなどの周辺機器をカメラヘッドまたはキーボードからリモートコントロールする場合は、リモートコントロール信号出力コネクターに周辺機器の信号ケーブルを接続する。
5. キーボード接続コネクターにキーボードのコネクターを接続する。
6. カメラヘッドのケーブルコネクターをカメラヘッドケーブル接続コネクターに差し込む。
7. 本体、周辺機器、およびモニターの電源をオンにする。各機器の電源ランプが点灯する。
8. SCB システム接続を行う場合は、SCBシステムの取扱説明書に従うこと。

【使用上の注意】
＜重要な基本的注意＞
1. 爆発の危険性があるため、可燃性や爆発性のある薬品、またはその混合物を使用する近くに設置しないこと。
2. 本機器の使用中は、機器及び患者全般に異常のないことを絶えず監視すること。

3. 本機器の使用後は、次の事項に注意すること。
(1) 機器は、次回の使用に支障のないように必ず清浄すること。
その際、機器の表面を消毒剤を含ませた布などで拭く。 なお、機器の中に液体が入らないように注意して行うこと。
(2) 清掃後は必ずよく乾かすこと。

＜その他の注意＞

1. 機器を設置するときは、以下の事項に留意すること。
(1) 可燃性や爆発性のある薬品、またはその混合物を使用する際は、離れた場所に設置すること。
(2) 水がかかる場所、高温・多湿・の場所、ホコリの多い場所、振動・衝撃や強電磁界のある場所に設置しないこと。
(3) ぐらついた台や傾いた所など、不安定な場所には設置しないこと。

【保管方法及び有効期間等】

1. 水のかからない場所に保管すること。
2. 気圧、温度、湿度、風通し、日光やホコリ、あるいは塩分や硫黄分を含んだ空気などによって悪影響を受けない場所に保管すること。
3. 傾斜、振動、衝撃等のない安定した場所に保管すること。
4. 化学薬品の保管場所やガスの発生する場所に保管しないこと。

【保守・点検に係る事項】

◆使用者による保守点検事項

1. しばらく使用しなかった後、再使用する時は、使用前に必ず機器が正常かつ安全に作動することを確認すること。
2. 使用前に動作及び外観に異常がないことを確認すること。

＊【製造販売業者及び製造業者の氏名又は名称等】

製造販売業者：カールストルツ・エンドスコピー・ジャパン株式会社
TEL：03-6380-8622

製 造 業 者：KARL STORZ SE & Co. KG（カールストルツ社）
国 名：Germany

サイバーセキュリティに関する情報請求先
≪製造販売業者と同じ≫

添付文書番号 ： KSTJ - Z068