** 2024 年 6 月 改訂　第 7 版
＊　2022 年 6 月 改訂　第 6 版

医療機器届出番号：13B1X10033000002

機械器具（58）整形用機械器具
一般医療機器　歯科用インプラント手術器具　70965001

アルファツール（撤去ツール）

【禁忌・禁止】
- 本品又は類似成分の原材料に対して発疹、皮膚炎などの過敏症の既往歴のある患者には使用しないこと。
- 変形、損傷、汚れがあるものは使用しないこと。
- 関連製品以外と組み合せて使用しないこと。

【形状・構造及び原理等】

形状・種類

拡大図（2倍）　材質：ステンレス（共通）

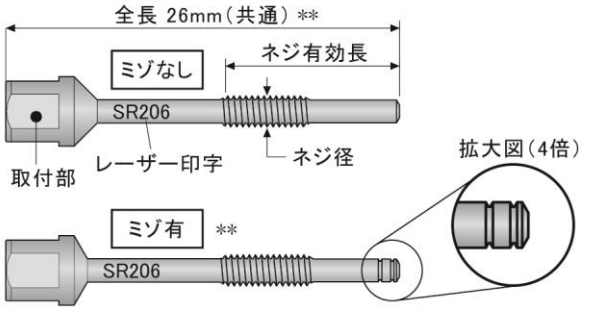

品名・イラスト（等倍）	ネジ径	ネジ有効長	ミゾ	印字
リムーバーSR205-L26 ①	2.05mm	11.4mm	なし	SR205
＊ リムーバーSR206-L26 ②	2.06mm	11.4mm	なし	SR206
** リムーバーSR206-L26G ③	2.06mm	11.4mm	有	SR206
** リムーバーSR207-L26G ④	2.07mm	11.4mm	有	SR207
** リムーバーSR212-L26G ⑤	2.12mm	11.4mm	有	SR212
＊ リムーバーSR215-L26 ⑥	2.15mm	11.4mm	なし	SR215
＊ リムーバーSR256-L26 ⑦	2.56mm	9mm	なし	SR256
AB破折用リムーバー212-L26 ⑧	2.12mm	8.8mm	なし	なし

組み合わせて使用するツール（等倍）

【使用目的、効能又は効果】
- 歯科用インプラントの外科手術に用いる器具をいう。手動式で再使用可能である。

＊**【使用方法等】**
- アバットメントが破折した場合に使用します。
- フィクスチャーに残ったアバットメントの一部を撤去します。

** **使用方法**
- アバットメントの付属ネジにより①または⑦を選択してください（2 頁目「使用方法」の表を参照）。
- ①で破折したアバットメントにネジ切り出来ない場合は②～⑥を使って操作してください。
- 詳細は 2 頁目以降をご参照ください。
（ネジ切り：3 頁目「操作方法Ａ」の図④を参照）

使用方法に関連する使用上の注意
- 取り付け部分に異物がない事を確認した上で、確実に取り操作してください。

【使用上の注意】

重要な基本的注意
- 使用する直前に滅菌を行うこと。
（滅菌法：高圧蒸気滅菌、滅菌条件：121℃ 20 分間）
- 再使用する場合は、医療機器洗浄剤で洗浄し汚れを完全になくすこと。必ず洗浄剤の使用方法に従うこと。

【保管方法及び有効期間等】

保管方法
- 高温、多湿、直射日光を避けて保管すること。
- 歯科の従事者以外が触れないよう適切に保管すること。
- 血液、体液、組織及び薬品等が付着したまま保管しないこと。

【製造販売業者及び製造業者の氏名又は名称等】

製造販売業者：ケンテック株式会社
住所：東京都新宿区早稲田南町 52-2
電話番号：03-5155-2596

2 頁目以降「使用方法」を必ずご参照ください。

使用方法

・破折したアバットメントから固定ネジが取り外せた状態で使用します。

・下表を参考にアバットメントの種類、または固定ネジの種類を特定し、さらに破折箇所を特定してください。そのうえで「操作方法Ａ」か「操作方法Ｂ」を選択してください。特定できない場合は「操作方法Ｂ」を選択してください。

・SS1 嵌合アバットメント、SS2 嵌合アバットメントは「操作方法Ａ」を選択してください。

	SB1 嵌合	SB2 嵌合	SB1 嵌合	SB2 嵌合	SB1 嵌合	SB2 嵌合
ストレート アバットメント	SB1-AB5C1 SB1-ABD7C1N	SB2-AB5C1 SB2-ABD7C1	SB1-AB5C2 SB1-AB5C3 SB1-ABD7C2N SB1-ABD9C3(37)	SB2-AB5C2 SB2-AB5C3 SB2-ABD7C2	SB1-AB5C5	SB2-AB5C5
アングル アバットメント	SB1-ABV15C1(48) SB1-ABV15C2(48) SB1-ABV25C1(48) SB1-ABV25C2(48) SB1-ABVD15C1N SB1-ABVD25C1N	SB2-ABV15C1 SB2-ABV15C2 SB2-ABV25C1 SB2-ABV25C2 SB2-ABVD15C1	SB1-ABV15C3(48) SB1-ABV5C2(48) SB1-ABVD15C2(48) SB1-ABVD15C3(48)	SB2-ABV15C3	SB1-ABV15C5(48)	SB2-ABV15C5
テンポラリー アバットメント			SB1-テンポラリーC2	SB2-テンポラリーC2		
付属固定ネジ （等倍図）	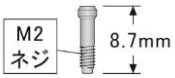		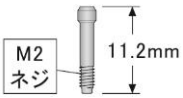		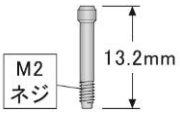	
予 測 破折箇所 （拡大図断面）	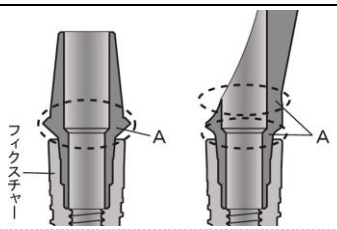		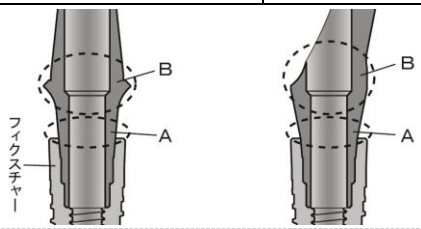			
操作方法	破折箇所が点線Ａの場合 （操作方法Ａ）		破折箇所が点線Ａの場合（操作方法Ａ） 破折箇所が点線Ｂの場合（操作方法Ｂ）			

＊

	SB3 嵌合
ストレート アバットメント	SB3-AB5C1 SB3-ABD7C1W
アングル アバットメント	SB3-ABV15C1 SB3-ABV15C2 SB3-ABV25C1 SB3-ABVD15C1W
付属固定ネジ （等倍図）	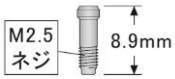
予 測 破折箇所 （拡大図断面）	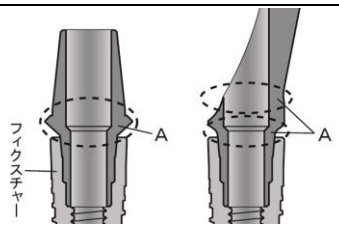
操作方法	破折箇所が点線Ａの場合 （操作方法Ａ）

＊ ※SB3 嵌合アバットメントは、製品一覧カタログ Vol.12 に掲載されたもので、それ以前に販売されたものは含みません。

操作方法Ａ　（下図①～⑤参照）

① アングルアバットメントが破折した状態です。固定ネジを取り外します。
② 本品にラチェットレンチを取り付け、フィクスチャーに残ったアバットメントに差し込みます。
③ ラチェットレンチのヘッド部をアバットメント側に押し付け、ラチェットレンチを「時計方向に回す、抵抗が強くなったら反対方向に少し緩める」を繰り返します。
④⑤ 本品先端がフィクスチャーネジ底に「突き当たる」とアバットメントを「押し上げる」ことで取り外せます。

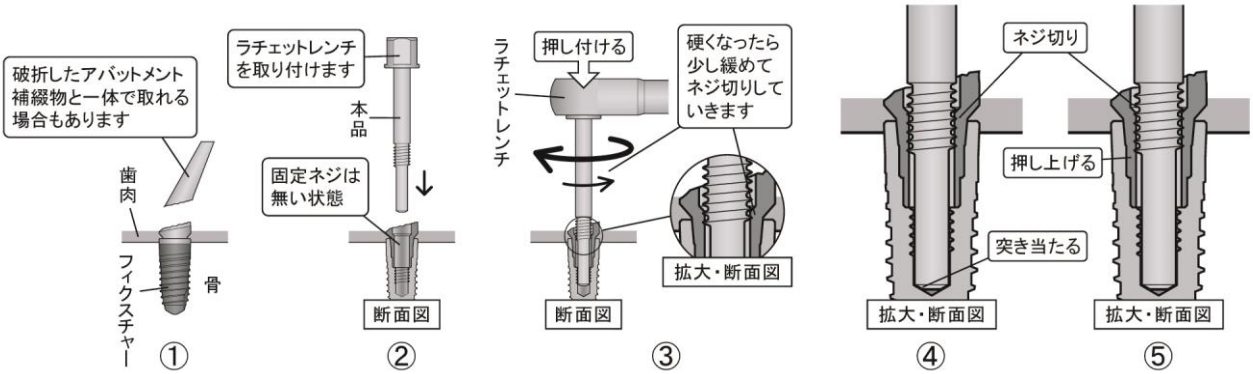

操作方法Ｂ　（上図①～③参照）

操作方法Ａの①→②→③を行い本品がアバットメントに固定してきたら、本品を揺らしながらアバットメントを外します。
（本品がフィクスチャーネジ底に届かないため、アバットメントを押し下げることが出来ません。）

以上