機械器具25 医療用鏡
一般医療機器 顕微鏡付属品
特定保守管理医療機器 (JMDN コード 37294000)

ALLTION バリフォーカル タイプ A

【禁忌・禁止】
[不具合・有害事象の発生の恐れがある。]
・本品の故障修理は、当社が認定した技術者のみが行うこと。
・当社が動作確認した機器以外の機器、装置および部品を本品に接続しないこと。

【形状、構造及び原理等】
1. 構成、外観・寸法
本品は、顕微鏡とともに使用し、対物レンズの焦点距離調整することができ、術中のクイックなフォーカシングが可能となります。
仕様により作業距離(焦点距離)が異なり、調整可能幅が 200～300mm と 250～43mm の 2 種類がある。

	構成品名	H [mm]	重量[Kg]
1	対物レンズ焦点距離 (作業距離):200-300mm	49.8	0.25
2	対物レンズ焦点距離 (作業距離):250-430mm	49.6	0.32

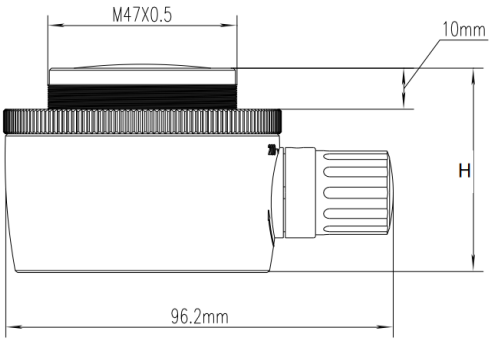

2.仕様
対物レンズ焦点距離(作業距離):200-300mm
対物レンズ焦点距離(作業距離):250-430mm

3. 原理
歯科用顕微鏡の対物レンズ取付部に本品を装着することで、顕微鏡の焦点距離(作業距離)を広範囲において調整が可能になる。

【使用目的又は効果】
本品は、顕微鏡とともに使用し、顕微鏡の機能を追加することを目的とした機器である。

【使用方法等】
[使用方法]
1. 顕微鏡の対物レンズを慎重に取り外し、本品を装着する。
2. フォーカス調整ノブを操作し、焦点距離の調整を行う。
3. 対象物を観察する。

【使用上の注意】
■使用注意
1. 顕微鏡の機種により本品を装着できない、もしくは正しく対象物を観察できない場合あります。本品を装着する前に必ず正しく装着、観察できることを確認すること。
2. 本品が確実に装着、固定されていることを確認してから使用を開始すること(不十分な固定状態の場合、使用中に落下する恐れがある)。
3. 十分な経験を積んだ有資格者以外は本品の操作を行わないこと。
4. 本品を勝手に改造しないこと。

【保管方法及び有効期間等】
■保管環境条件
1. 温度:-20℃～+55℃
2. 相対湿度:10%～60%
3. 気圧:500hPa～1060hPa
調整の整った清浄な室内で保管すること。

■耐用期限
正規の保守点検を行った場合に限り、納入後 8 年[自己認証(当社データ)による]

【保守・点検に係る事項】
■使用者による保守点検事項
1. 使用後は感染に十分注意しながら、血液、体液、組織等の汚れを除去すること。
2. システムに付着したほこりは、ブロアーや柔らかいブラシで除去すること。
3. 対物レンズ、接眼レンズに汚れが付着した場合は、市販のカメラレンズ清掃用布やカメラレンズ清掃用紙に精製水または、市販の光学レンズクリーニング液を少量塗布しクリーニングすること。
4. 詳細は取扱説明書に記載されている保守に関する注意事項を遵守すること。
5. 本品に水分、酸、アルカリ、腐食性物質を近づけないこと。また、化学薬品を近くに保管しないこと。
6. 当社認定技術者の指示なく、機械部品にグリースや油を塗布、注入しないこと。
7. 長期間使用しなかった場合は、使用前に機器が正しく正常に機能するかを必ずチェックし、安全確認を行うこと。

■業者による保守点検事項

項目	点検時期	点検内容
各部の清掃	12ヶ月以内	外装部清掃 光学系清掃
機能及び 安全性確認	12ヶ月以内	・顕微鏡本体及びアクセサリーの固定状況 ・倍率、焦点調節装置の動作 ・ランプの点灯状態と切替え動作 ・アーム、マウントの動作 ・ケーブルその他の破損状態 ・視覚的光軸のずれ ・法定ラベル、連絡先の表示

【製造販売業者及び製造業者の氏名又は名称等】
【製造販売元】
ペントロンジャパン株式会社
〒140-0014 東京都品川区大井 4-13-17
TEL 03-5746-0316 Fax 03-5746-0320
【製造元】
オルション(コワンシー)インスツルメント社(中国)
(Alltion (Guangxi) Instrument Co., Ltd.)

取扱説明書を必ずご参照ください。