＊＊２０２０年　６月(第６版)
＊２０２０年　４月(第５版)

届出番号：27B1X00042000053

機械器具１　手術台及び治療台
一般医療機器　汎用診断・処置用テーブル（１３９５８００９）

診察台　ＥＸ－ＭＧＴ

【警告】
1）患者および使用者の手･指･身体の一部を機器の可動部や可動部の周辺に近寄らせないこと。
［挟まれて人身事故の原因になります。］

【形状・構造及び原理等】

〈装置外観図〉

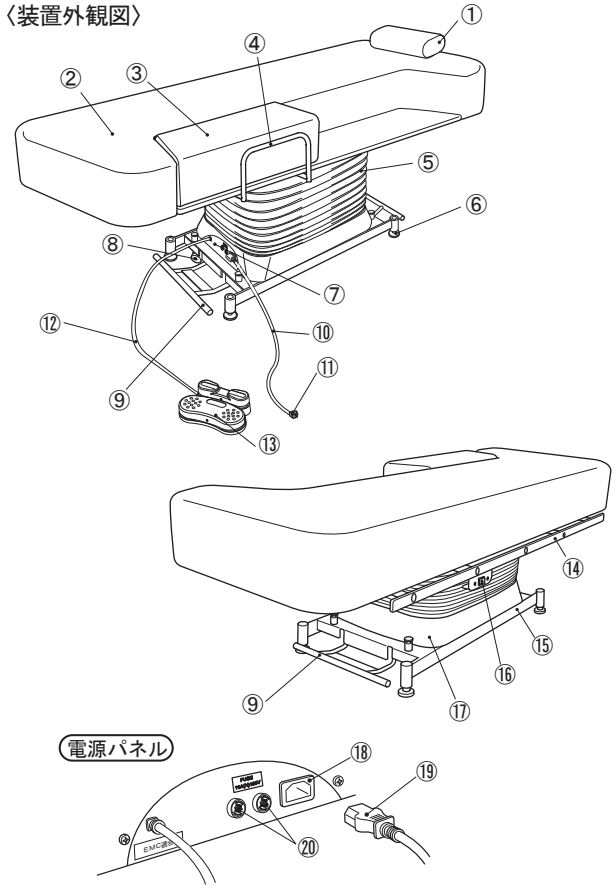

①枕　②シート　③置きクッション　④置きクッション用フェンス
⑤ジャバラ　⑥アジャスター　⑦電源パネル　⑧キャスター
⑨キャスターロックペダル　⑩電源コード　⑪電源プラグ
⑫フットスイッチ中継コード　⑬フットスイッチ　⑭サイドレール
⑮ベース　⑯電源スイッチ　⑰ベースカバー　⑱機器用インレット
⑲機器用コネクター　⑳電源ヒューズ　10A（N）125V

(1) 本　体　寸　法・・・・ 700 mm×1900 mm
(2) 質　　量・・・・ 137kg
(3) 電　気　定　格・・・・ AC100V 4.3/5.2A　50/60Hz
(4) 動　作　原　理・・・・ 電 動 油 圧 式

〈性能〉
(1) 本 体 昇 降 範 囲 ・・・・670 mm～1170 mm（電動油圧式）
(2) コントロール操作電圧　・・・・DC5V
(3) 使用期間・・・・連続使用時間　3分以内
(4) 電撃に対する保護形式・・・ｸﾗｽⅠ　B形装着部

〈動作保証条件〉
下記の条件にて使用すること。（但し、結露しないこと）
温度…10℃～40℃
湿度…10%～90%
＊ 気圧…700hPa～1060hPa

【使用目的又は効果】

本製品は、診療室などで使用し、患者の診断及び処置に使用することを目的とした電動油圧式の汎用診断・処置用テーブルです。

【使用方法等】

〈設置方法〉
・本製品は、必ず平らで丈夫な床の上に設置すること。
床面が5°以上傾いている場所へ設置すると本製品が転倒するおそれがあります。
（取扱説明書の「設置」の頁を参照のこと。）
・壁ぎわに設置される場合、シートを壁から10cm以上離して設置すること。
・本製品は必ずキャスターロックペダル必ず固定すること。

〈使用方法〉
①機器用インレットに機器用コネクターを差し込み､電源プラグをアース端子付コンセントに差し込み､電源スイッチを入れます。
②本製品の操作はフットスイッチで行います。
③診断・処置終了後は電源スイッチを切り、電源プラグをアース端子付コンセントから抜いてください。

機器の詳細な操作方法及び使用方法については付属の取扱説明書「操作方法」の項を必ず読むこと。

取扱説明書を必ずご参照ください。

1E01RND0

＊＊【使用上の注意】

〈重要な基本的注意〉

１）機器周辺に、患者以外（特に子供）を近づけないこと。やむを得ず、患者以外を近づける場合、機器の操作中は、患者以外の安全にも考慮すること。[挟み込みによる怪我の防止]

２）本製品は出荷時に消毒・滅菌などがされていないので、使用前に清拭作業を行なうこと。

３）人体質量135kgより大きな人、及び同時に複数の人を乗せないこと。

４）薬液等が樹脂や金属塗装面に付着した場合、樹脂が変質したり、塗装が剥れ、内部金属が腐食する恐れがあるので、速やかに清拭してください。

＊＊５）他の医用電気機器と併用する場合、電磁的影響による不正確な動作が発生することがないか使用前に確認すること。

６）本製品の移動後は、キャスターロックペダルの頭側と足側の両方を足で上方に蹴り上げ、本体を必ず固定すること。患者が乗る前にも本体が固定されていることを必ず確認すること。

７）患者を乗せての本製品の移動は、検査装置へのセッティングだけの短い距離のみで、部屋から部屋の移動などでは行わないでください。 また、セッティングの際の短い距離の移動時には、患者に注意して移動を行うようにしてください。転倒・落下のおそれがあり、人身事故などの原因になります。

＊【保管方法及び有効期間等】

〈使用期間〉

非連続作動
最大作動時間３分
デューティサイクル１：５

〈耐用期間〉

・本製品の耐用期間は、正規の保守点検をした場合に限り１０年間です。[自己認証（当社データ）による]
・シート、枕などのクッション部品、及びスイッチ類は消耗品ですので使用環境によって異なります。

【保守・点検に係る事項】

詳細については取扱説明書の「保守点検」の項を使用前に必ず読むこと。

１）本製品および部品は必ず日常点検を行うこと。
・設置状態の確認
・電源スイッチの確認
・フットスイッチ操作での作動確認
・シート昇降機構部からの異臭の確認
・上昇したシートの高さが一定位置で停止しているかの確認
・オイル漏れの確認
・外観部品の状態確認
・移動用キャスターロックペダルの操作確認

２）しばらく使用しなかった本製品を再使用するときは、使用前に清掃作業を行い、清拭作業を行った後、必ず本製品が異常なく安全に作動することを確認してください。

●機器を廃棄するとき

機器や交換した部品を廃棄するときは、感染予防を十分行い、その時点での法規制にしたがい、適切な処理をしてください。

【製造販売業者及び製造業者の氏名又は名称等】

製造販売業者

タカラベルモント株式会社

TEL：06-6212-3620

販売業者

取扱説明書を必ずご参照ください。