2026 年 7 月（第 1 版）　　届出番号：20B2X10007THW004

機械器具 01 手術台及び治療台

一般医療機器　汎用診療･処置台　　JMDN コード：13958000

特定保守管理医療機器

コンバーES flat (B)

【警告】

＜使用方法＞

●昇降等の操作時は周囲に十分に注意し、また下空間に人や物が入り込んでいないか十分に確認してください。
［動作部に挟まれたり、接触したりしてケガをする恐れがあります］

●昇降操作中は、シートなどの下に、手や足を入れないでください。
［動作部に手や足を挟んでケガをする恐れがあります］

●本体端部に絶対に腰掛けないでください。
［倒れたり、壊れたりしてケガをする恐れがあります］

●本製品の最大使用体重は 135kg です。それ以上の方の使用は絶対にしないでください。
［動作不良が発生したり、破損したりする恐れがあります］

●転落防止の為、特に麻酔時には乗っている方から目を離さないでください。
［落下してケガをする恐れがあります］

【禁忌・禁止】

＜使用方法＞

●電子治療器機（マイクロ波治療器、超音波治療器、高周波電位治療器など）を本周辺で使用する場合は、昇降(電動)操作をしないでください。
［同時に使用した場合、誤動作や故障の原因になります］

●長時間連続で作動させないでください。最大連続動作時間は２分間となります。２分の動作につき１８分の休止を目安としてください。
［寿命を縮める原因にもなります］

●本体に使用する付属品については、本製品の取扱説明書を必ず確認いただき、適切に使用してください。
[誤った使用方法をすると、落下や本体からの脱落など破損やケガの恐れがあります。]

【形状・構造及び原理等】

1.形状・寸法

・サイドフェンス 2 枚仕様

【前輪側】

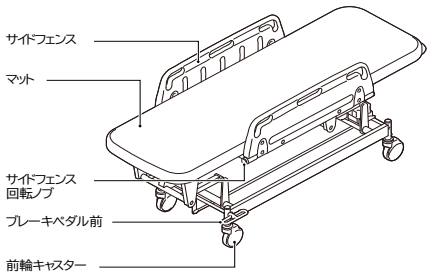

【後輪側】

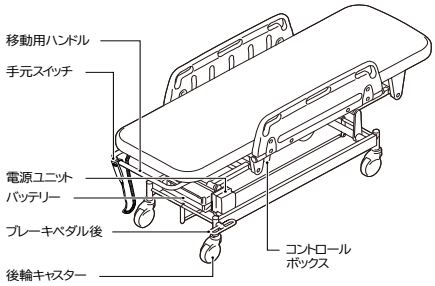

品　番：TB-516
全　高：560～910mm
奥行き：1,950mm
全　幅：700mm（サイドフェンス垂直起立時）

・サイドフェンス 4 枚仕様

【前輪側】

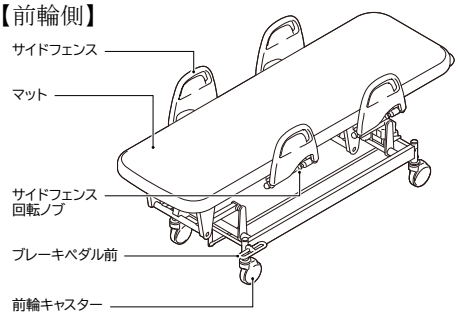

品　番：TB-517
全　高：560～910mm
奥行き：1,950mm
全　幅：690mm（サイドフェンス垂直起立時）

2.電気的定格

定格電源電圧：AC100V（内蔵バッテリーあり）
電源周波数　：50／60Hz

3.原理

電動の駆動源による昇降機能を有する、患者を乗せての移動が可能な診療、処置台である。

【使用目的又は効果】

本器は、電動の駆動源による昇降機能などを有する診療・処置台である。

【使用方法等】

※詳細は取扱説明書を参照して下さい。

1.操作方法

1)キャスター

4 輪ロック、4 輪フリーの二機能があります。

2)高さ調整機能

手元スイッチで操作します。

3)自動高さ調整（プリセット機能）

プリセットボタンのいずれかを長押し（1 秒以上）すると、あらかじめ設定した位置に移動します。

4)充電の仕方

手元スイッチの残量目盛りが 1 となった場合、充電の必要があります。

(1) バッテリー下部の電源プラグに電源ケーブルのコンセントを差し込んでください。

取扱説明書を必ずご参照ください。

(2)電源コードのプラグを AC／100V、アース付きコンセントに差し込んでください。

5)サイドフェンスの調整

(1)上げる時

サイドフェンスをもち、カチッと音がして固定される位置まで上げてください。

(2)下げるとき

サイドフェンスを支えながらサイドフェンス回転ノブを引き、サイドフェンスを下ろしてください。

2.使用環境条件

温　度：5～40℃

湿　度：30～75%RH（結露しないこと）

【使用上の注意】

※詳細は取扱説明書を参照して下さい。

＜使用方法＞

1.移動時以外は、ブレーキペダル前・後を踏み込み、キャスターを確実に固定してください。

［不意に本製品が動き出し、ケガや思わぬ事故の原因になります］

2.坂道など傾斜のある場所での使用は十分に注意し、傾斜の強い坂道は、使用しないでください。

また、傾斜地での駐車は絶対にしないでください。

［不意に本製品が動き出し、ケガや思わぬ事故の原因になります］

3.人が乗っている場合は、落下防止のため必ずサイドフェンスを上げてください。

［落下して、ケガをする恐れがあります］

4.電源は必ず AC100V のコンセントを使用してください。

5.本製品に異常が発見された場合は、速やかに使用を中止してください。

6.分解や改造をしないでください。

【保管方法及び有効期間等】

1.保管方法

温　度：－10～60℃

湿　度：10～90%RH（但し結露しない事）

●長期保管中でも、3ヶ月毎にバッテリーを充電してください。

2.耐用期間

本製品の耐用期間は５年です。

（耐用期間は自己認証(当社データ)による）

【保守・点検に係る事項】

※詳細は取扱説明書を参照して下さい。

［使用者による保守点検事項］

1.お手入れ

本製品への水分の付着や湿気は、さびや異音の原因になりますので避けると共に、付着した場合には直ちにふき取るようにしてください。

2.清拭、消毒について

清拭掃除は、水で薄めた中性洗剤にひたした布をよく絞って使用し、乾いた布でふき取ってください。

■消毒する場合

●必ず下記の消毒剤を指定の濃度で、消毒剤の取扱説明書などの指示に従ってご使用ください。

76.9~81.4%	消毒用エタノール
0.05~0.2%	塩化ベンザルコニウム（オスバン等）
0.05~0.2%	塩化ベンゼトニウム（ハイアミン等）
0.05%	クロルヘキシジングルコン酸塩（ヒビテン等）
0.1~0.5%	次亜塩素酸ナトリウム（ピューラックス等）

※電装部への噴霧は避けてください。

3.点検

患者を検査・処置台に乗せて使用する前に、取扱説明書「日常点検チェックリスト」に記載されている点検項目及に従い、異常がないことを確認してください。異常が認められた場合や詳しい点検をご希望される場合は、販売店までお問い合わせください。

［業者による保守点検事項］

点検頻度（時期）： 年１回

摺動部、結合部、キャスター、電装部などの点検

※使用年数により定期的に交換が必要な「定期交換部品」があります。耐用期間を超えてなお使用する場合は、必ず部品交換を含む総合的な修理をしてください。

※当該製品の修理を行うには、医薬品医療機器等法に基づく修理業の許可が必要となります。

【製造販売業者及び製造業者の氏名又は名称等】

製造販売業者：

タカノ株式会社

TEL:0265-85-3150

販売業者：

取扱説明書を必ずご参照ください。