2023 年 5 月(初版)　　製造販売届出番号 12B1X10005210014

器 55 医療用洗浄器

一般医療機器 器具除染用洗浄器（JMDN コード 35424000）

ウォッシャーディスインフェクター AWD655 NT（AWD655-2）

【警告】

・被洗浄物及びバスケットは取り出す前に冷却すること。特に大型の被洗浄物はプログラム終了時に高温になっている可能性がある。〔火傷の危険がある〕

【禁忌・禁止】

・可燃性又は爆発性雰囲気の環境に本品を設置及び／又は使用しないこと。［火災や爆発の危険がある］

【形状・構造及び原理等】

本品は、本体及びアクセサリーからなり、これらを組み合わせて使用します。

1.本体

品名：AWD655-2　製品番号：112002029

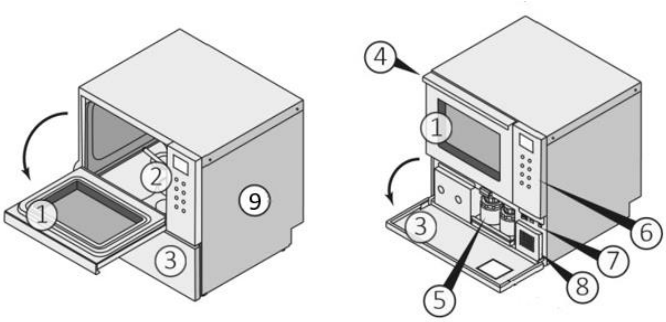

番号	説明
①	上部扉
②	内部タンク
③	下部扉
④	上部扉ハンドル
⑤	洗浄剤、リンス剤、中和剤のタンク
⑥	コントロールパネル
⑦	電源スイッチ、USB ポート
⑧	エアサクションフィルター
⑨	ヒューズ位置

本体外寸: W595 mm x D520 mm x H600 mm

槽内寸法: W428 mm x D415 mm x H370 mm

質量：65kg

2.電気的定格

電圧：単相　200V

周波数：50/60Hz

最大消費電力：2.9kW

3.機器の分類

電撃に対する保護の形式: クラス I

エンクロージャによる保護等級（IEC 60529 による）：IP20

4.アクセサリー

品名	製品番号
TD120 バスケット	119905120
TD121 バスケット	119905121
TD123 バスケット	119905123
A086 ダクト	P00000945
A074 ダクト	P00001041
A064 鉗子立て	D00505200
A082 1/2 バスケット	D00589000
A083 3/8 バスケット	D00589300

5.作動・動作原理

内蔵ポンプにより洗浄水を循環させ、バスケットに配置された被洗浄物を洗浄する。内蔵ヒーターにより洗浄水を加熱して、被洗浄物の消毒を行う。本体外部からエアサクションフィルターでろ過、加熱された熱風で被洗浄物の乾燥を行う。

【使用目的又は効果】

本品は、再使用可能な手術器具、麻酔器具、及び他の手術用具の（化学的又は加熱）除菌・消毒のために用いる洗浄器である。乾燥機能を内蔵している。

【使用方法等】

詳細は取扱説明書を参照ください。

1.推奨洗浄剤[製造業者推奨]

製造業元：borer	
洗浄剤	deconex PROZYME ALKA-x
潤滑乾燥促進剤	deconex 64 NEUTRADRY

取扱説明書を必ずご参照ください。

(1) 本品の電源を入れる。

(2) 上部扉を開けて、被洗浄物を配置したバスケットを搭載する。

(3) 上部扉を閉め、ロックする。コントロールパネルの扉キーを押すことで、洗浄前に上部扉を開けることができる。

(4) コントロールパネルを操作して、洗浄プログラムを選択したら、スタートキーを押す。

(5) 洗浄開始後は、処理の進行状況をディスプレイで確認できる。

(6) 処理が正常に終了したら、ディスプレイに「Finish（終了）」のメッセージが表示される。

(7) コントロールパネルを操作して、上部扉のロックを解除し、被洗浄物及びバスケットを取り出す。

【使用上の注意】

1.重要な基本的注意

(1) 洗浄工程はいつもで中断できますが、中断した場合は最初から洗浄し直す必要があります。乾燥工程を中断した場合のみ、洗浄は正常に完了していますが、被洗浄物は乾燥させてください。

(2) 洗浄工程中に扉を緊急開放すると高温の水や化学薬品の漏出により、火傷や炎症の可能性があります。また、被洗浄物は汚染されている可能性があります。

(3) プログラム終了後、結露を防ぐため直ちに扉を開けてください。

(4) 被洗浄物の内径が小さい場合、プログラム終了後に更に空気で乾燥させてください。

(5) 洗浄プログラム P20 “PQ ISO15883 - 1 of 2”及び P21” ISO15883-2 of 2”は、性能適格性確認の実施時のみ使用してください。

(6) スチールウール、スチールブラシ、漂白剤、漂白剤を含む洗浄剤、または研磨剤を使用して本品を清掃しないでください。

(7) 24 時間以上、本品を使用していない場合、被洗浄物を入れずに、「Standard（標準）」洗浄工程を 1 度実施してください。

(8) スプレーアームは所定の位置に正しく取り付けてください。誤った取付けでは、スプレーアームは正しく機能しません。

(9) 被洗浄物に微粒子状の汚れが付着している場合、目詰まりを防ぐため、洗浄前に洗浄槽内底部のフィルターを取り外すことを推奨します。取り外さない場合、洗浄サイクルごとに清掃してください。

【保管方法及び有効期間等】

1.動作環境

周囲温度：5℃～40℃

2.耐用期間

10 年又は 10,000 サイクル[自己認証（自社データ）による]

但し、指定された使用環境において標準的な頻度で使用され、指定の保守点検と定期交換部品・消耗品の交換をした場合であり、使用状況によっては異なることがあります。

【保守・点検に係る事項】

1.使用者による保守点検事項

保守点検事項は以下のとおりです。詳細は取扱説明書を参照ください。

(1) 洗浄槽フィルターの清掃

(2) スプレーアームの清掃

(3) エアサクションフィルターの清掃及び交換

2.業者による保守点検

一定期間又は一定の稼働時間に達すると、ディスプレイに「Maintenance（メンテナンス）」と表示されます。定期メンテナンスは、弊社又は販売店に依頼してください。

【製造販売業者及び製造業者の氏名又は名称等】

1.製造販売業者

株式会社二チオン

千葉県船橋市栄町 2-12-4

TEL：047-431-1871

2.製造業者

オットス社（イタリア）

AT-OS S.r.l.