*2025 年 8 月（第 2 版）
2018 年 6 月（第 1 版）

製造販売届番号：13B1X00176IC0008

機械器具 55　医療用洗浄器
一般医療機器 器具除染用洗浄器 JMDN コード：35424000

Getinge9100E シリーズ

【警告】
＜使用方法＞
1. 除染・消毒終了後、洗浄槽内は高温となっている可能性がある。洗浄槽に使用者が入る場合は保護手袋等を装着し、内部に入る前に冷却されたことを十分に確認すること。［火傷・怪我の恐れがあるため。］
2. ドアの周囲に立つ際は、高温の湿った空気がドアの隙間から出る可能性があるため注意すること。［火傷をする恐れがあるため。］

【形状・構造及び原理等】

1. 形状

（例：配置の方法：ピットマウントタイプ、ドアの数：2 ドアタイプ）

○正面図

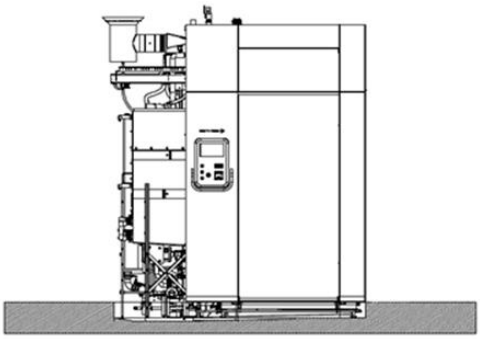

○内部構造図

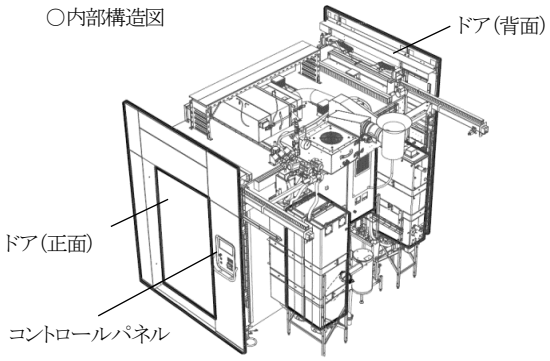

2. 寸法

型式	幅 mm	高さ mm	奥行 mm	
			2 ドア	1 ドア
9120E	2511	2804	2500	2300
9122EW	2721	3004	2700	2500
9125E	2511	2804	3000	2800
9127E	2511	2804	3150	2950
9128E	2511	2804	3350	3150
9128EW	2721	2804	3350	3150

3. 構成

(1) Getinge9100E シリーズ 本体
（9120E、9122EW、9125E、9127E、9128E、9128EW）
(2) 付属品
1) 洗浄用接続トロリー

＊4. 電気的定格

電気的定格	電圧	三相 AC200V
	周波数	50/60Hz
	電源入力	15.5A
機器の分類	保護の形式	クラス I 機器

5. 作動原理

本品は、循環ポンプにより洗浄水を循環させ、被洗浄物（洗浄用接続トロリーにセットされた手術器具、麻酔器具、靴、及び他の手術用具、コンテナー等）を除染する。また、ヒータにより洗浄水を加熱し、被洗浄物の消毒を行う。付属の乾燥機能により、除染・消毒後に、被洗浄物の乾燥を行うこともできる。

【使用目的又は効果】

本品は、再使用可能な手術器具、麻酔器具、靴、及び他の手術用具の除染・消毒のために用いる洗浄器である。

【使用方法等】

1. 使用方法

(1) 使用前準備
1) 主電源スイッチを ON にして電源を投入する。
2) タッチスクリーンのサイクル選択アイコンで、除染・消毒のサイクル等を選択する。
3) 洗浄用接続トロリーに被洗浄物を配置する。

(2) 使用中の操作
1) タッチスクリーンのドア開スイッチを押し、ドアを開ける。
2) 洗浄用接続トロリーを洗浄槽のフロアパネルに配置し、ドッキングユニットで固定を行う。
3) 傾きセレクタで洗浄中のフロアパネルの傾きを選択する。
4) タッチスクリーンのドア閉スイッチを押し、ドアを閉めてからドアロックキーでドアをロックする。
5) タッチスクリーンのスタートスイッチを押す。除染・消毒が開始される。除染・消毒の残時間は、タッチスクリーンのプロセスアイコンに表示される。非常時は緊急停止ボタンを押して作動を停止する。
6) あらかじめ選択したサイクルに達すると除染・消毒が終了する。
7) ドアロックキーを解除し、タッチスクリーンのドア開スイッチを押してドアを開け、洗浄用接続トロリーを取り出す。

(3) 使用後の処置
1) 主電源スイッチを OFF にして、電源を遮断する。

2. 使用方法等に関連する使用上の注意

(1) USBコネクタに接続するUSBメモリースティックは、当社の純正品のみを使用すること。
(2) フロアパネルのドッキングユニットで洗浄用接続トロリーの車輪を確実に固定すること。 車輪が間違った方向の場合は、洗浄用接続トロリーを引き出して再び押し戻すこと。

取扱説明書を必ずご参照ください。

GG-IC021.IC01.02

(3) 洗浄用接続トロリーに水平型の底板を使用する場合は、フロアパネルを傾けた状態で使用すること。
(4) フロアパネルを傾斜させる場合は、洗浄用接続トロリーが洗浄槽の側面に接触しないよう注意すること。
(5) フロアパネルの傾斜の選択は、除染・消毒サイクルが終了すると一旦リセットされる。新たな除染・消毒サイクルを開始する場合は、フロアパネルの傾斜を再度選択すること。
(6) 24時間以上停止した後に再使用する場合は、リユースタンク内の水は自動的に排出される。
(7) 72時間以上停止した後に再使用する場合は、一旦除染・消毒サイクルを完全に終了させ、「Self-Disinfectionプログラム」を実施して内部を清浄化してから、除染・消毒サイクルを開始すること。
(8) スプレーアーム付き洗浄用接続トロリー(オプション)を使用する場合は、スプレーアームの回転を妨げるものがないことを確認すること。必要に応じて 回転を手動で負荷移動等の確認すること。
(9) 洗浄槽内へ入る前にドアロックキーを「Open mode」に切り替え、キー(鍵)をコントロールパネルから外すこと。キーを取り外すと、コントロールパネルからドアを閉じることはできないので注意すること。使用者は洗浄槽内にいる間、キーを保持しなければならないため注意すること。詳細は取扱説明書を参照すること。

【使用上の注意】

詳細については取扱説明書を参照すること。

1. **重要な基本的な注意**

(1) 使用は事前に被洗浄物の取扱について訓練を受けること。また、保守・メンテナンス等を十分に熟知した後に取り扱うこと。[感染、怪我または火傷等のリスクを伴うため。]
(2) 酸・溶媒(特に塩化物ベースの化学物質)が残留しないようにし、安全に取り除くこと。[除染・消毒終了後の化学的残留物の接触により、使用者が悪影響を受ける可能性があるため。]
(3) 鋭利な手術用具等を除染・消毒する際、使用者が怪我をする可能性があるので注意すること。
＊(4) 本品の使用にあたり、検証済みである弊社製純正もしくは弊社が指定する洗浄剤を使用すること。[検証されていない洗剤を使用した場合、期待される洗浄効果が得られなかったり、不具合が発生するおそれがあるため。]

【保管方法及び有効期間等】

1. **耐用期間**

指定された保守点検を実施した場合 10 年 [自己認証 (当社データ)による]

【保守・点検に係る事項】

1. **使用者による保守点検事項**

詳細は取扱説明書を参照すること。

(1) 作動前の点検を行うこと。
(2) 洗剤吸入キャップ及びホースは常に清潔で乾燥した状態を保つこと。また結晶化した洗浄剤等が有る場合、安全に除去すること。
(3) 新しい洗剤容器が洗剤吸入キャップのマーキングタグに対応していることを確認すること。

2. **業者による保守点検事項**

上記の使用者による点検事項に加えて、製造販売業者指定のサービスマニュアルに基づき点検を行うこと。

【製造販売業者及び製造業者の氏名又は名称等】

製造販売業者:
ゲティンゲグループ・ジャパン株式会社
〒140-0002 東京都品川区東品川 2-2-8 スフィアタワー天王洲
＊TEL 03-5463-8310

＊**外国製造業者**:
国名:スウェーデン
Getinge Disinfection AB
(ゲティンゲ ディスインフェクション エービー)

取扱説明書を必ずご参照ください。