類別：機械器具（77）　バイブレーター
管理医療機器　一般的名称：家庭用電気マッサージ器（JMDNコード：34662000）

プロスペール３６Ｒ

【警告】

- 医師からマッサージを禁じられている人は使用しない。
- 自分で意思表示や操作ができない人、幼児への使用はさせない。
- 子供には付添いなしでは使用させない。 また、本体の上で遊ばせたり、乗らせたりしない。
- 交流100V、50/60Hz以外の電源では使用しない。 また、電源は交流100V専用コンセントを使用する。
- 電源コードや電源プラグが傷んでいたり、コンセントの差し込みが緩いときは使用しない。
- 電源コードなどのコード類を傷つけたり、破損したり、加工したり、無理に曲げたり、引っ張ったり、ねじったり、束ねたり、熱器具に近づけて使用したりしない。 また、重いものを載せたり、挟み込んだりしない。
- 分解や修理、改造はしない。
- 使用中に身体に異常があらわれたり、異常を感じたりしたときには直ちに使用を中止し、医師に相談する。
- 使用しても効果が現れない場合、医師または専門家に相談する。
- 使用前に本体の表地が破れていないか確認する。 また、その他の部分の表地にも破れがないか確認する。 破れがある場合は直ちに使用を中止し、事故防止のためすぐに電源プラグを抜く。

【禁忌・禁止】

●次の人は必ず医師と相談のうえ使用する。

- ○医療機関で治療中の人や特に身体に異常を感じている人
- ○ペースメーカーなどの電磁障害の影響を受けやすい体内植込み型医用電気機器を使用している人
- ○悪性しゅよう（腫瘍）のある人
- ○心臓に障害のある人
- ○生理中や妊娠初期の不安定期または出産直後の人
- ○糖尿病などによる高度な末しょう（梢）循環障害からくる知覚障害のある人
- ○皮膚に創傷や異常のある人
- ○安静を必要とする人
- ○体温38℃以上（有熱期）の人
- ○骨粗しょう（鬆）症の人、せきつい（脊椎）の骨折、ねんざ（捻挫）、肉離れなど、急性[とう(疼)痛性]疾患の人
- ○背骨に異常のある人や曲がっている人
- ○認知症の症状のある人
- ○かつて治療を受けたところまたは疾患部へ使用する人

取扱説明書を必ずご参照ください。

【形状・構造及び原理等】

（１）外観図

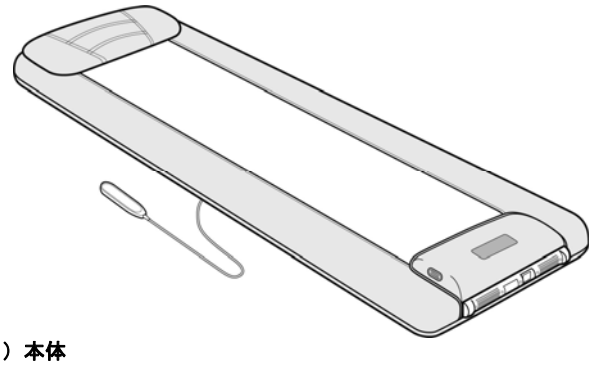

（２）本体

寸　法：幅６８　×　長さ２１３　×　高さ９（cm）
（モーター部高さ：１２（cm））

質　量：１５（Kg）

（３）付属品

ウエイト×２，パッド，本体カバー

（４）電気的定格

１）定格電圧　ＡＣ　１００（V）、５０/６０（Hz）

２）定格時間　３０（分）

３）定格消費電力　３５/４０（W）

（５）動作原理

本体足側の駆動部内部に、駆動モーター、制御基板、リミットスイッチなどの電気部品と、左右に駆動用の巻取ギヤなどの主要部品が配置されている。 巻取ギヤの先には、ステンレス製ベルトが張られたガイドレールが取り付けられ、樹脂ローラーとゴムローラーが固定されている。 駆動モーターの回転に伴い巻取ギヤにベルトが巻かれ、ベルトに固定されているローラーが、ガイドレールに沿いながら長手方向に移動して指圧マッサージを行う。 このときの、駆動モーターの回転数により、施療部の移動速さが決定される。

操作はリモコンにより行うが、駆動モーター及びリモコンなどの制御は全てマイコンにより行われ、ランプの点滅とブザー音により操作の確認ができる。

【使用目的、効果・効能】

あんま、マッサージの代用。一般家庭で使用すること。

【品目仕様等】

施療部の移動速さ：３/３．５（cm/秒）

タイマー時間：１５（分）

【操作方法又は使用方法等】

使用前に取扱説明書をよく読み、正しく使用する。

（１）使用時間・使用頻度

使用時間は1回を15分までとし、1日に1～2回で体調に合わせて使用する。

（２）操作方法の詳細については取扱説明書を参照する。

１）側面の取手をはずし、平らな床の上に広げて使用状態にする。電源コードのコネクターをインレットに差し込み、電源プラグはコンセントに差し込む。

２）頭を枕の中央にして上端から約5cmのところに位置するように体の力を抜いて仰向けに横になる。 ローラーマッサージをする場合は、ウエイトを膝の上にのせることにより、下半身へのより強いマッサージが可能となる。

３）リモコンの各ボタンを操作して好みの治療を行う。 治療を終える場合には、必ず終了ボタンを押す。

４）１日1～2回、1回15分以内の範囲で体調に合わせて使用する。

５）使い始めや、ローラーのあたりが強すぎる場合はパッドまたは毛布などを敷き刺激を弱くして使用する。

６）使用後は必ず電源プラグをコンセントから抜いて保管する。 収納するときは電源コードをはずし、折りたたんでから取手を固定する。 折りたたむと内部の安全スイッチが働くので、電源コードを接続したまま誤ってリモコンを操作してもローラーが作動することはない。

（３）安全装置

・折りたたんだときに電源を遮断する安全スイッチ付
・駆動モーターに過昇温度保護装置内蔵
・メイン基板に過電流保護用電源ヒューズ内蔵

【使用上の注意】

（１）使用条件及び環境上の注意事項

１）他の治療器と同時に使用しない。

２）治療目的以外には使用しない。

３）飲酒後や食後30分以内の人は使用しない。

４）素肌やぬれた身体では使用しない。

５）２人以上での同時使用、腰をかけた状態での使用、立った状態での使用、うつ伏せ状態での使用などはしない。

６）逆向きでは使用しない。 ヘッドレストを頭側、インレットを足側にして使用する。

７）マットレスなどの柔らかいものの上では使用しない。

８）本体を折り曲げたり、角度をつけたりした状態で使用しない。

９）電気毛布やホットカーペットなどの暖房器具と一緒に使用しない。

10）浴室など湿度の高い場所では使用しない。

11）プラグ類にピンやゴミ、水分などを付着させない。

12）突起物や障害物のない水平な場所で使用する。

（２）使用前の注意事項

１）電源プラグは確実に最後まで差し込む。

２）使用前に正常に作動することを確認する。 また、しばらく使用していなかったあとに使用するときは、正常かつ安全に作動することを確認する。

（３）使用中の注意事項

１）使用中は眠らない。

２）本体やリモコンを水などでぬらさない。

３）リモコンを落としたり、上に乗ったり、引っ張ったり、ぬれた手で操作したりしない。

４）ウエイトを身体や脚の下などに置いて、ローラーを作動させない。また、人が使用していない状態でウエイトを置いたままローラーを作動させない。

５）動作中や終了時にローラーが足元へ移動しているときには、電源プラグやコネクタープラグを抜かない。

６）停電したときは、直ちに電源プラグをコンセントから抜く。

７）動かない場合や、異常のある場合には直ちに使用を中止し、事故防止のためすぐに電源プラグを抜く。

８）『安全停止』ボタンを押して、ローラー動作を途中で停止させた場合は、必ず『終了』ボタンを押してローラーを足元の終点位置まで戻す。

９）使い始めやマッサージが強すぎると感じたときは、パッドまたは毛布などを敷いて使用する。 それでもなお、苦痛や激痛を感じる場合には使用しない。

（４）使用後および保管の注意事項

１）本体を落としたり、衝撃を加えたり、乱暴な扱いはしない。

２）必ず内側に折りたたみ、外側へは折らない。

３）ローラーが折り曲げ部付近にあるときは、折りたたまない。

４）折りたたんだ状態で人が乗ったり、重いものを載せたりしない。

５）次の場所では保管しない。
・暖房器具などの近くで直接高温になる場所
・直射日光の長時間当たる場所
・振動や衝撃の加わる場所
・湿度の高い場所

６）縦置き状態で保管しない。

７）上に重い物を載せた状態で保管しない。

８）汚れを拭き取るのに、シンナー、ベンジン、アルコール、その他の溶剤や磨き粉などは絶対に使用しない。

９）電源プラグを抜くときは、電源コードを持たずに必ず先端の電源プラグを持って引き抜く。

10）使用していないときは、電源プラグをコンセントから抜く。

11）持ち運ぶときはリモコンを本体に挟み、両側の取手をロックした状態で、リモコンコードの出口を上にして持ち運ぶ。

12）お手入れの際は、必ず電源プラグをコンセントから抜く。 また、ぬれた手で抜き差しはしない。

13）本製品を廃棄する場合は地域の条例に基づいて廃棄処理する。

【取扱い上の注意】

（１）安全のため、使用前に取扱説明書をよく読み、正しく使用する。

【保守・点検に係る事項】

（１）常に使用前、使用後の点検を行い、機器に異常がある場合には直ちに使用を中止し、電源プラグをコンセントから抜いて、『販売店』へ連絡する。

【包装】

２梱包／１台

【製造販売業者及び製造業者の氏名又は名称及び住所等】

製造販売業者名：
フランスベッド株式会社
住　所：東京都昭島市中神町１１４８番地５
電　話：０４２－５４３－３１１１

製　造　業　者：
フランスベッド株式会社 東京工場
住　所：東京都昭島市中神町１１４８
電　話：０４２－５４３－３１１３

お問い合せ先：
フランスベッド株式会社 お客様相談室
住　所：東京都昭島市中神町１１４８番地５
電　話：０１２０－３９－２８２４

販売業者の連絡先

取扱説明書を必ずご参照ください。