機械器具 (25) 医療用鏡
一般医療機器 顕微鏡付属品 JMDN37294000
特定保守管理医療機器

4Kカメラアダプタ 4KCA2

【警告】使用前に毎回以下の項目を確認すること
- 本品の機械的な接続が適切になされていて、各接続部に緩みなどがないこと。[部品落下、破損、故障、組織障害のおそれ]
- デジタルカメラの接続部分と本品のカメラ固定ネジの嵌め合いが適切であること。[部品落下、破損、故障、組織障害のおそれ]

【禁忌・禁止】
- 以下の場所では使用しないこと。
  - 爆発の危険のあるところ。
  - 引火性の麻酔薬、アルコール、ベンジン、又は類似薬品等、揮発性又は引火性の溶剤のあるところ。
  - 湿気のあるところ。
- 当社が提供する付属品、オプション品以外は使用しないこと。
- 眼科手術あるいは直接眼に照明を行う手術には絶対に使用しないこと。
- 当社が認めた者以外は修理しないこと。絶対に分解、改造を行わないこと。
- 使用前点検時もしくは使用時に故障と判断した場合には、直ちに使用を中止もしくは停止すること。この場合、適切な処置が完了するまで、本品を使用しないこと。
- 発煙、火花、異臭又は異音がする場合またはそれ以外の異常を感じた場合には、直ちに電源から電源ケーブルを外すこと。この場合、適切な処置が完了するまで、本品を使用しないこと。
- 使用目的以外の手術には使用しないこと。
- 当社指定品以外の消耗品や付属品を使用しないこと。

【形状・構造及び原理等】

デジタルカメラを顕微鏡に接続するためのアダプタとして使用する。ピント位置調整機能を持ち、ピント調整リングを回転することによりピント調整が可能である。

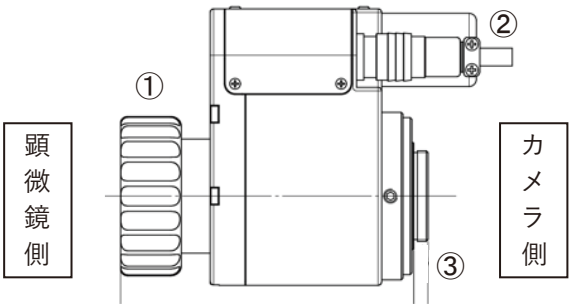

①	側視ポート接続固定環
②	ケーブル接続部
③	C マウントネジ

寸法 : 101mm x 50mm x 77.5mm (基本位置にて)

重量 : 約 480g（±10%）

- 液体の有害な侵入に対する保護の程度 : IP20
- 可燃雰囲気内での使用の安全の程度 : 可燃性雰囲気内での使用に適さない機器

原材料

アルミ合金、光学ガラスなど

【使用目的又は効果】

4K カメラを顕微鏡に接続するためのアダプタ

【使用方法等】
1. 顕微鏡のサイドポートに側視ポート接続固定環を挿入する。
2. 側視ポート接続固定環を回転させ、顕微鏡にアダプタを固定する。
3. C マウントネジに 4K カメラを固定する。
4. カメラフォーカスコントローラのケーブルを接続し、フォーカスを調整する。

【使用上の注意】

■重要な注意
- 本品の取付作業は当社指定エンジニアが実施すること。
- 本品は医科向けに設計されており、それ以外の用途には使用しないこと。
- 本品と接続する顕微鏡および 4K カメラは、事前に当社に確認すること。
- 機器の突然の故障により、手術の目的の達成や患者の安全が脅かされることがないよう、予備の対応を検討しておくこと。
- 使用および保管は指定の環境条件に従うこと。
- 水を注いだり、蒸気にさらしたりないこと。

■相互作用

観察前には、組み合わせる機器と本品を同時に動作させ、お互いに悪影響を及ぼさないことを十分検証すること。

■不具合・有害事象

不具合 動作不良、故障

【保管方法及び有効期間等】

■使用条件

温度 : 15°C ~ 30°C

湿度 : 30% ~ 75%

■保管条件

温度 : 5°C ~ 40°C

湿度 : 10% ~ 92%(結露無きこと)
- ホコリ、湿度が過剰でない状態で保管すること。
- 塩分、硫黄等が空気中に含まれる化学ストレス、放射線がある場所で保管・使用しないこと。

■耐用期間

定期的に業者による点検を行った場合 : 5 年 (自己認証)

[保守用部品は製造終了後 8 年間保持]

【取り扱い上の注意】
- 本品は、必ず強度の高い水平な床面を備えた密閉された部屋で使用すること。
- 振動、衝撃を与えないこと。

【保守・点検に係る事項】
- 部品交換や修理は専門知識を持った当社指定エンジニアが実施すること。

【製造販売業者及び製造業者の氏名又は名称及び住所等】

製造販売業者：三鷹光器株式会社
〒181-0014　東京都三鷹市野崎1-18-8
TEL ：0422-49-1491　FAX：0422-49-1117

製造業者：三鷹光器株式会社
〒181-0014　東京都三鷹市野崎1-18-8
TEL ：0422-49-1491　FAX：0422-49-1117