2017 年 5 月 10 日作成（第 1 版）
＊ 2017 年 6 月 28 日改訂

届出番号：11B3X10012000015

機械器具 01 手術台及び治療台
一般医療機器・特定保守管理医療機器 汎用診療・処置台 JMDN コード：13958000

エコフィー80

【警告】

●患者が機器の操作部に触れることがないよう注意してください。
［よきせぬ動作によりけがをするおそれがあります。］

●患者及び使用者の手・指・身体の一部が機器の可動部に挟まれないように注意してください。
［けがをするおそれがあります。］

●隙間に注意してください。
［診察台には隙間があります。これら隙間に身体の一部（特に頭や首など）がはさまれて、けがをするおそれがあります］

●オプションや突起類に衣類などが絡まないように注意してください。
［衣類などが絡まった状態で診察台を操作すると、衣類などが引っ張られるなどして、けがをするおそれがあります。また、診察台の乗り降りなどの際に転倒して、けがをするおそれがあります。］

●サイドレール（別売）のはさまれに注意してください。
［サイドレールを取り付けて使用する際は、隙間に頭・手・足等が入り込まないように十分注意してください。また、頭・手・足等を出したまま診察台を操作しないでください。］

【禁忌・禁止】

●診察台を移動させるとき以外は、キャスターにロックを掛けてください。
［患者が診察台に乗り降りする際などに、ベッドが動いて思わぬけがをするおそれがあります。診察台を移動させるときは、キャスターのロックを解除してください。］

●患者を診察台にのせたまま搬送しないでください。
［搬送途中に診察台から患者が転落するおそれがあります。］

●診察台の下に潜り込んだり、頭・手や足などを入れないでください。
［診察台の可動部分とフレームやシートとの間にはさまれて、けがをするおそれがあります。診察台の操作は、診察台の周囲に人やものがないことを確認して行ってください。］

●診察台に寄りかかったりしないでください。
［診察台が不意に動き、転倒してけがをするおそれがあります。］

●診察台の頭側・足側の端部に座ったりしないでください。
［端部に乗ると転落したり、診察台が傾いて、転倒してけがをするおそれがあります。］

●診察台は正しい向きで使用してください。
［診察台の頭側、足側を間違えて使用すると、バックレスト調整の際に無理な姿勢となり、けがをするおそれがあります。］

●うつ伏せや横向きで寝た状態（仰向け以外）でのバックレスト調整は行わないでください。
［関節を逆に曲げることになり、けがをするおそれがあります。］

●背シートに座った状態で、バックレスト調整をしないでください。
［背フレームの支持部に大きな力がかかり、破損・変形の原因となります。］

●枕収納カゴにぶらさがったり、寄り掛かったりしないでください。
［体勢が不安定となり転倒するおそれが　あります。また枕収納カゴが破損するおそれがあります。］

●電源プラグにほこりを付着させないでください。
［電源プラグの表面にほこりが付着していると水分を含んで電流が流れ、絶縁状態が悪くなり、発火のおそれがあります。電源プラグの表面にほこりが付着している場合、乾いた布などでよく拭き取ってください。］

●電源プラグを濡れた手で抜き差ししないでください。
［ショートして感電・故障するおそれがあります。］

●水などをこぼさないでください。
［アクチュエータや手元スイッチなどの電装品に、水などをこぼさないでください。ショートして感電・故障の原因となります。誤ってこぼしてしまった場合には必ず電源プラグをコンセントから抜いて、販売店または弊社事業所にご連絡ください。］

●弊社が指定する適合品以外の製品と組み合わせないでください。
［弊社が指定する適合品以外の製品と組合せると、意図せぬ隙間の発生や、製品同士の干渉、安定性の低下などにより、けがをするおそれがあります。］

●診察台の搬送は 2 人以上で行ってください。
［診察台搬送時に、進行方向に死角が出来てしまい、人にぶつかりけがをするおそれがあります。また、ものにぶつかり、診察台やものが破損・変形するおそれがあります。］

●診察台に最大使用者体重を超える重量を加えないでください。
［診察台が破損して、けがをするおそれがあります。この診察台の最大使用者体重は 135kg です。］

●ペースメーカーを使用している患者には十分注意してください。
［使用中、患者に異常が見られた場合は、直ちに本機の使用を中止し、電源コードを抜いてください。］

●火気に近づけないでください。
［変質・変形・発火などの原因になります。］

取扱説明書を必ずご参照ください。

【形状・構造及び原理等】

1）外観図

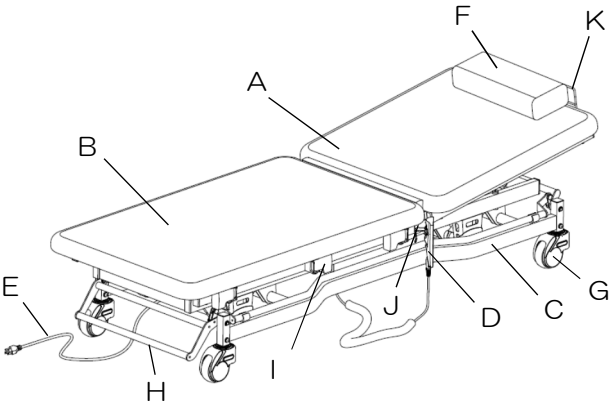

A 背シート
B 脚シート
C ベースフレーム
D 手元スイッチ
E 電源コード
F 枕
G キャスター
H キャスターロックレバー
I 格納式サイドレールホルダー（6 箇所、側面）
J 手元スイッチホルダー（2 箇所、側面）
K 枕収納カゴ

G 手元スイッチ

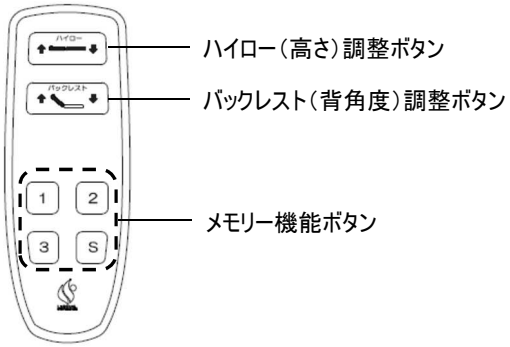

2）寸法及び質量

寸法 ： L1950mm×W 800mm×H 390mm
質量 ： 約 73kg

3）電気定格

＊ 定格電圧 ： AC100-240V
周波数 ： 50/60Hz
電源入力 ： 200VA

4）機器の分類

電撃に対する保護の形式 ： クラスⅠ機器
電撃に対する保護の程度 ： B 形装着部
作動モード分類 ： 短時間 2 分

5）動作保証条件

温度 ： 5～40℃
湿度 ：30～75%RH（結露しないこと）

■主材料

シート	側材：PVC レザー 中材：ウレタンフォーム
フレーム	スチール（粉体塗装仕上げ）

■動作原理

ポジション動作：アクチュエータの伸縮によるリンク機構

■仕様

ハイロー調整機能（電動式）	390mm～760mm
バックレスト調整機能（電動式）	0 度～70 度
安全使用者体重	135kg

【使用目的又は効果】

本製品は、診察・診療の台として使用する。

【使用方法等】

○詳細については取扱説明書の「エコフィーの組立て方法」～「使用方法」（9～16 ページ）をご参照ください。

1)組立て方法

①エコフィー本体に、枕収納カゴを取り付けます。
②枕付属の落下防止ベルトを、枕収納カゴに取り付けます。

2）設置方法

本製品の可動範囲内に障害物がないことを確認し設置してください。また、キャスターは全てロックしてください。

3）使用方法

1. 手元スイッチの操作方法

■各部調整

ハイロー／バックレストの調整は、手元スイッチの各ボタンを押している間作動し、離すと止まります。

■メモリー機能

お好みの位置（ハイロー／バックレスト）を 3 パターンまでメモリー（記憶）出来ます。

○メモリーのセット方法

①各部の上昇下降ボタンで調整して、メモリーを希望する位置で停止させます。
②Sボタンを押します。
③2 秒以内にメモリー1～3 ボタンのいずれか 1 つのボタンを押します。「ピー」と確認音が鳴ったらメモリー完了です。

○メモリーポジションへの作動方法

メモリー1～3 ボタンのいずれか 1 つを押すと、そのボタンに設定したポジションまで自動的に各部が作動します。
※メモリー作動中に動作を停止させる場合はいずれかのボタンを押します。

取扱説明書を必ずご参照ください。

【使用上の注意】

●ハイロー調整およびバックレスト調整のとき、壁や梁、壁のコンセントなどにご注意ください。

［本製品はハイロー調整操作で上下に約 36cm、頭側に約 10cm、足側に約 6cm 動きます。バックレスト調整操作は上下に約 84cm 動きます。作動時に周囲のものと接触しないように注意してください。］

●レザーへの色移りにご注意ください。

［新聞紙や印刷物、ビニール製品や染料を使用しているものと長時間接触すると、変色や色移り、変質するおそれがあります。色移りしたレザーは、拭き取ることが出来ませんので注意してください。］

●サイドレール（別売）の固定を確認してください。

［サイドレールを差し込んだ後は、ノブボルトが確実に締め込んであることを確認してから使用してください。］

【保管方法及び有効期間等】

1）保管条件

温度　:-10～50℃

湿度　:　5～90%RH（結露しないこと）

2）保管方法

・診察台の高さを最低位まで下げて、全てのシートをフラットにしてください。

・診察台の上には何も載せないでください。

・水平な場所で保管してください。

・高温・多湿・ほこりの多い場所を避けてください。

・『取扱説明書』は大切に保管してください。

3）耐用期間

8 年［自己認証（当社データによる）］

正規の保守点検を実施した場合に限る。

レザーシート及びスイッチ、アクチュエータは使用環境によって差異が生じることがあります。

【保守・点検に係る事項】

1）点検

〇詳細については取扱説明書の「保守点検について」（22 ページ）をご参照ください。

＜使用者による保守点検事項＞

使用前と使用後に点検を行ってください。

・ラベルの剥がれや、文字の視認性の確認。

・キャスターのロック機構および動作に異常がないこと。

・電装品の操作・駆動に異常がないこと。

・電源プラグやコード類の破損・亀裂がないこと。

＜業者による保守点検事項＞

1 年に 1 回、修理業の許可を得た業者による定期点検を実施してください。

・駆動部、締結部、キャスターなどの点検。

2）お手入れ

1. 注意

・アンモニア系、フェノール系、アセトン系を基とするクリーナーは使用しないでください。

・液体をかけないでください。

2. 洗浄

・中性洗剤を湿らせた布で清拭し、その後乾いた布で拭き取ってください。

3. 消毒、殺菌

・使用できる消毒薬

76.9～81.4v/v%　エタノール

0.02～0.05%　次亜塩素酸ナトリウム

【包装】

エコフィー80 本体　・・・・・・・・・・ 1

【製造販売業者及び製造業者の氏名又は名称等】

製造販売業者

株式会社ランダルコーポレーション

本社工場

埼玉県入間郡三芳町北永井 421

TEL：049-259-4433

本社

埼玉県朝霞市西原 1-7-1

TEL：048-475-3662（施設営業部）

製造業者

株式会社ランダルコーポレーション

取扱説明書を必ずご参照ください。